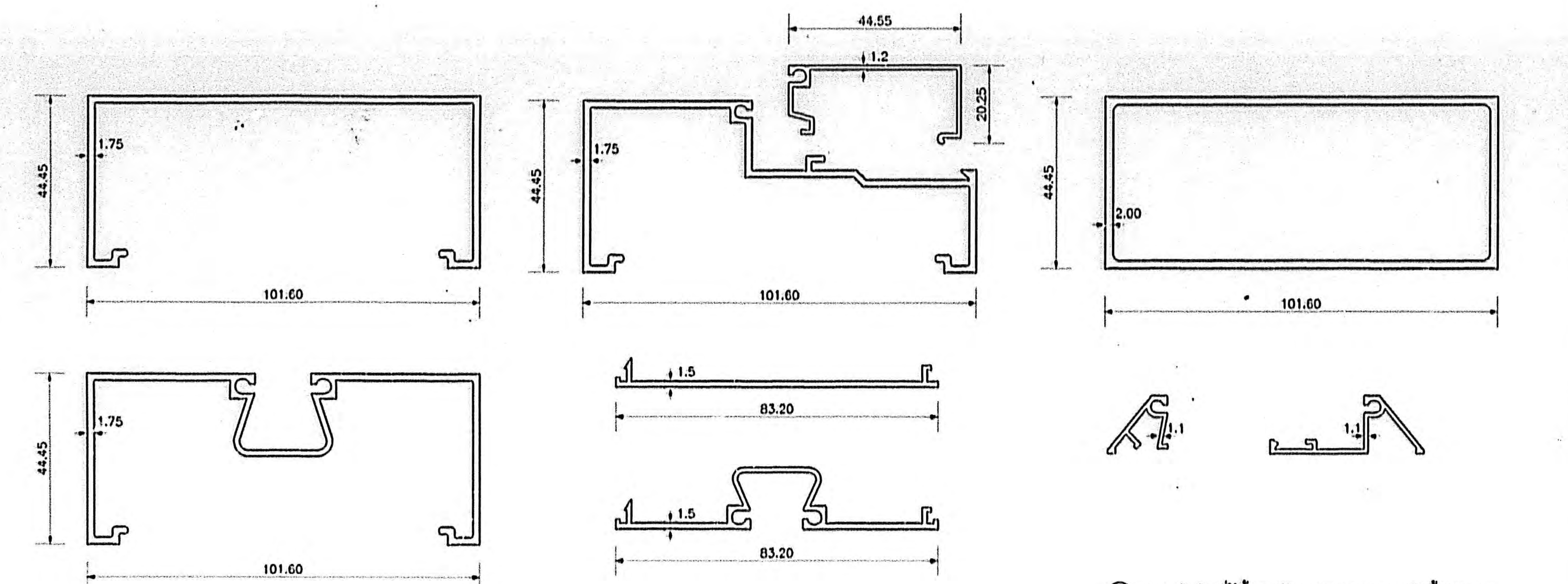

Ⓐ รูปหน้าตัดที่ใช้ขึ้นอยู่กับรูปแบบของการติดตั้งกระจก

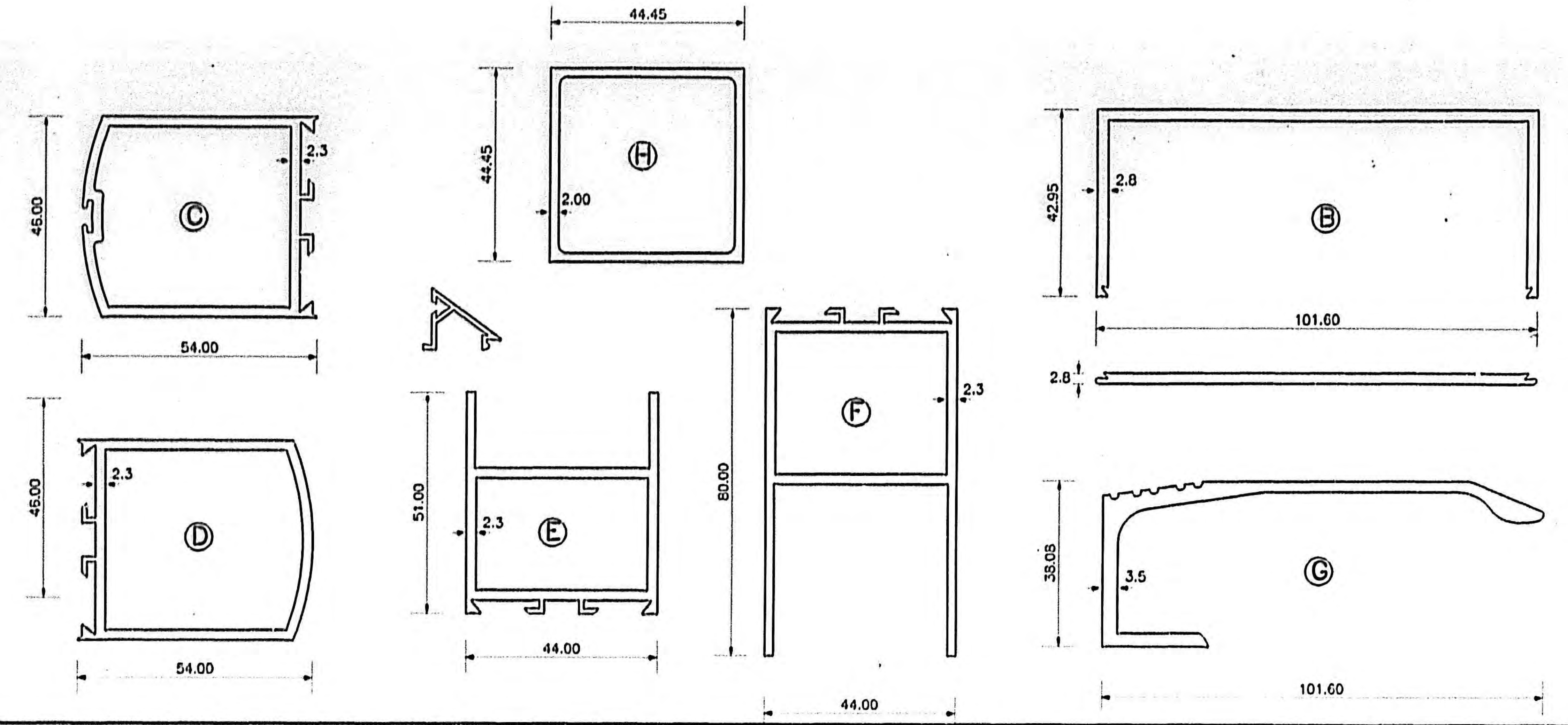

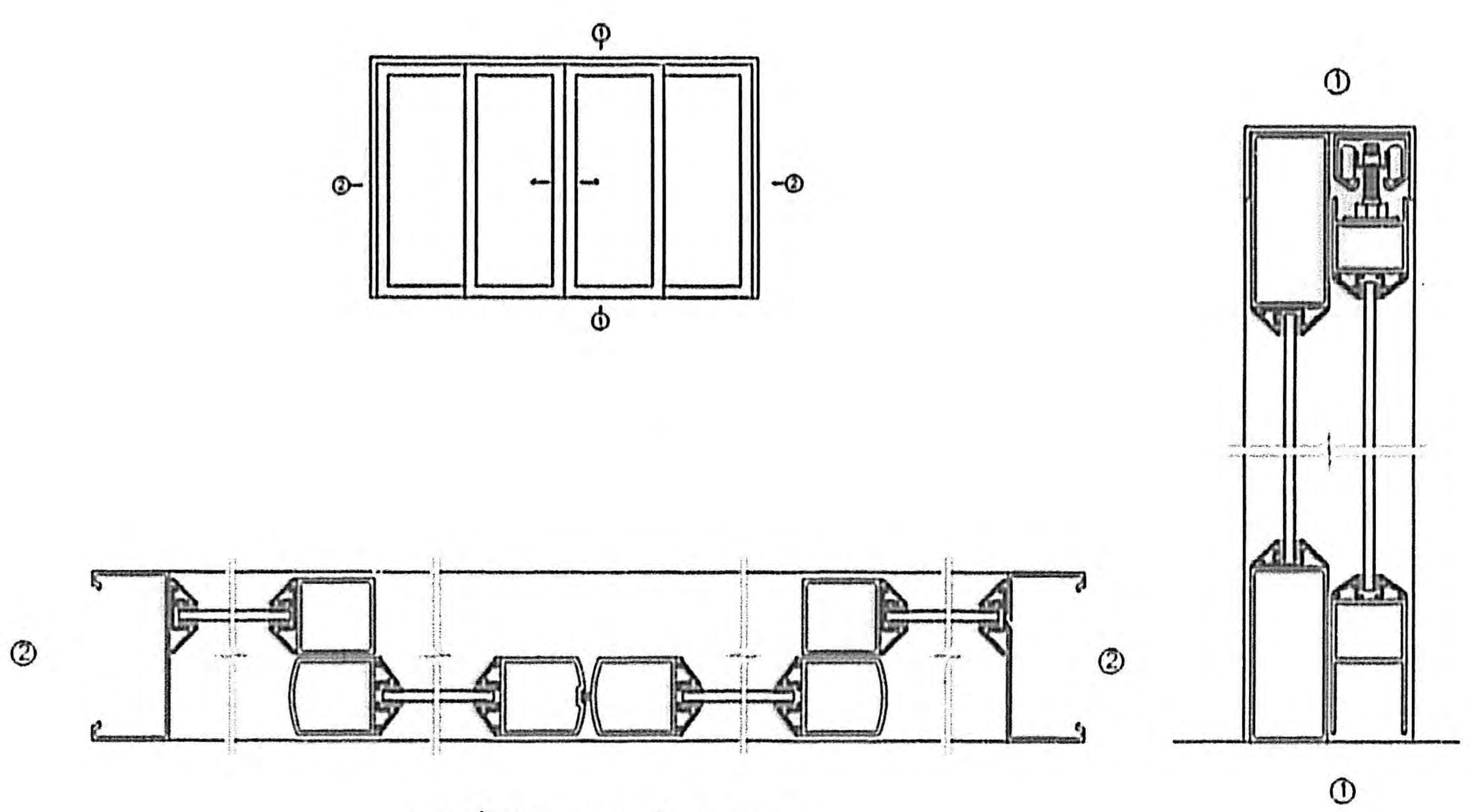

บานเลื่อน(คู่) 2 บาน ติดตาย 2 บาน

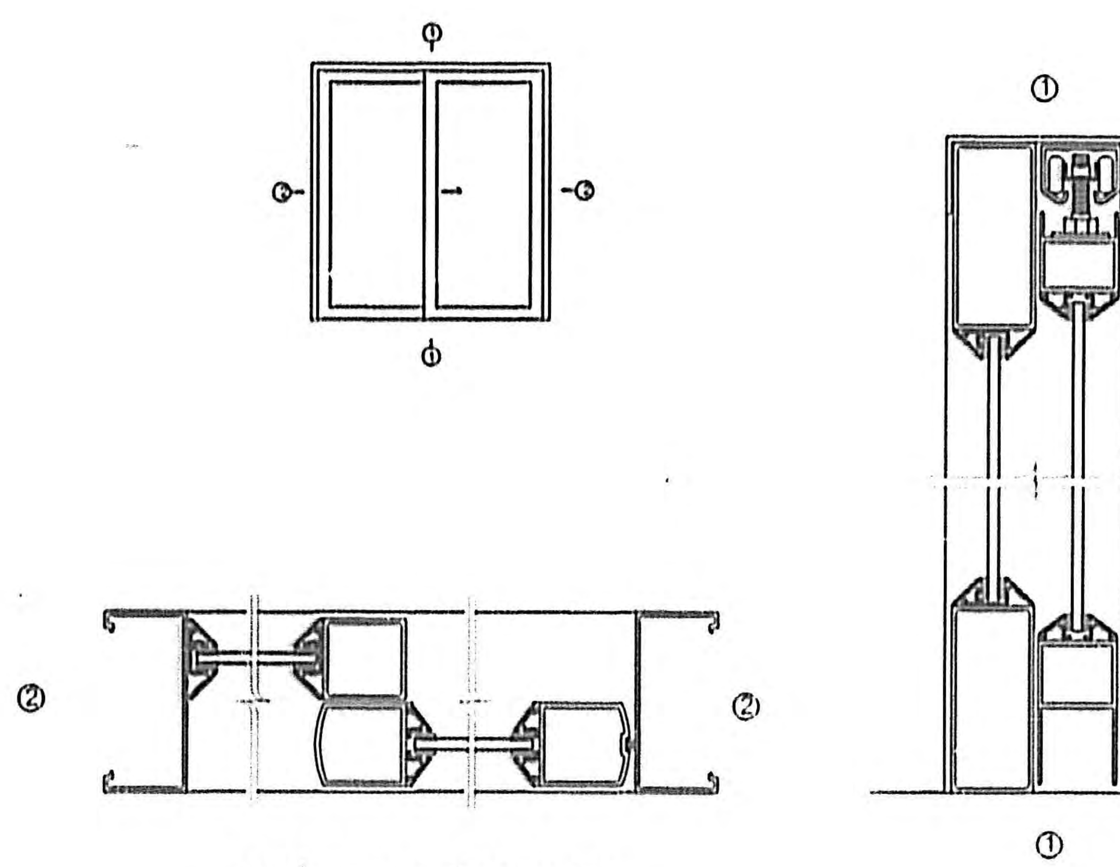

บานเลื่อน 1 บาน ติดตาย 1 บาน

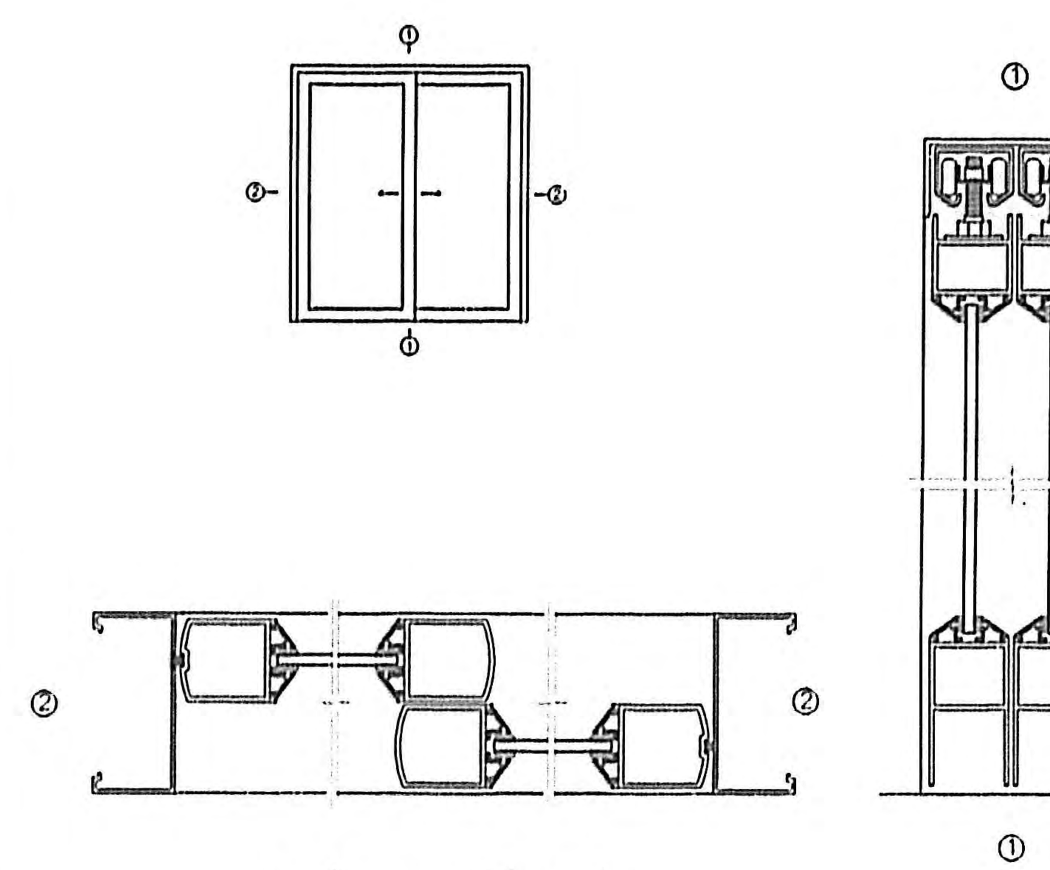

บานเลื่อน 2 บาน (เลื่อนสวนกัน)

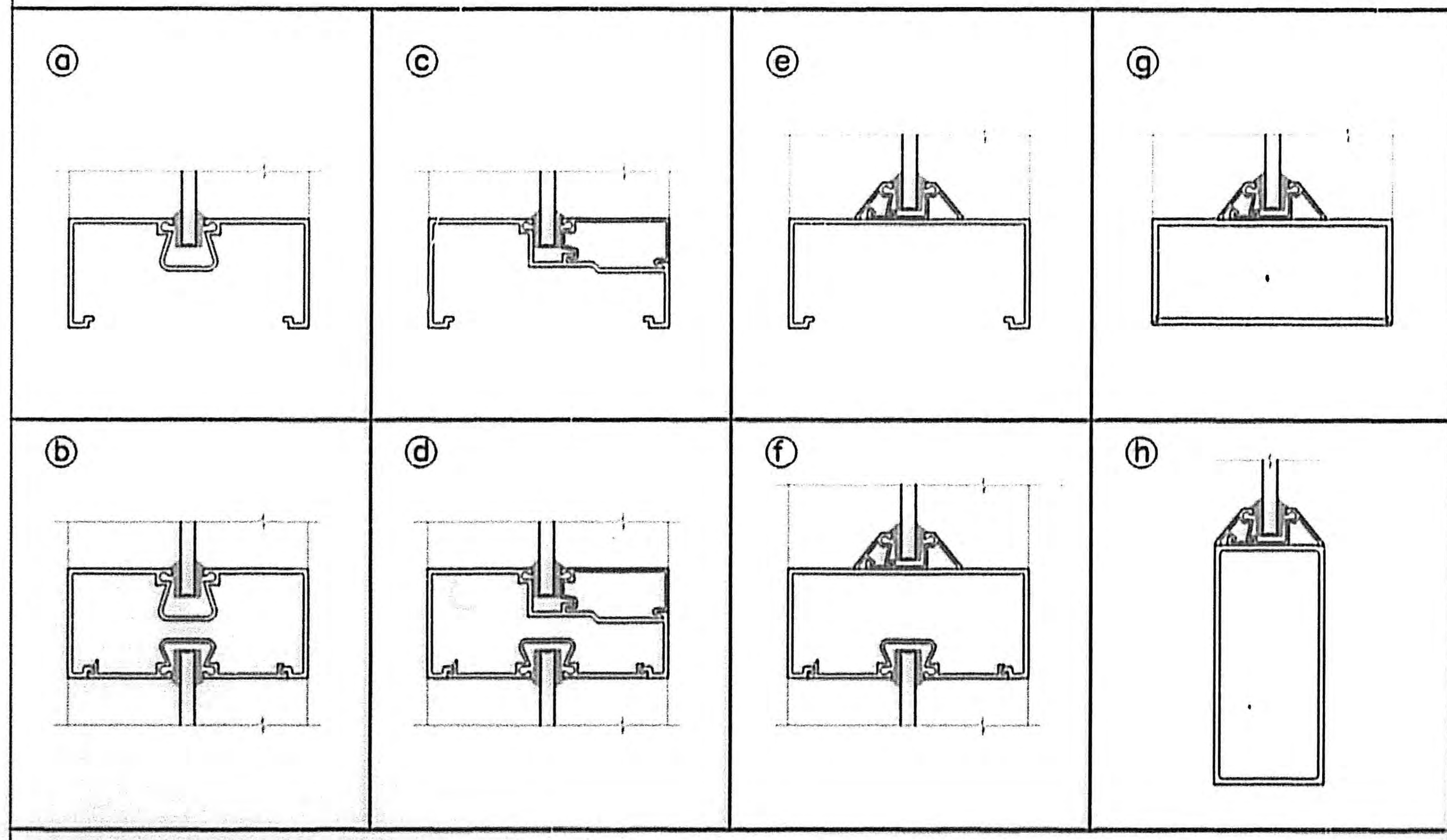

แสดงการติดตั้งกระจกลักษณะต่างๆของอลูมิเนียมหน้าตัด Ⓐ Ⓑ

รายการประกอบ

1. อลูมิเนียมผิวเป็นสี NUTURAL ANODIZED ความหนาของ ANODIC FILM ไม่ต่ำกว่า 10 MICRON และมีความคลาดเคลื่อนที่ยอมได้ (ALLOWABLE TOLIERANCE) 1 MICRONและจะต้องมีหนังสือรับรองความหนาของ ANODIC FILM และระบบการชุบเป็นลายลักษณ์อักษรจากโรงงานผู้ผลิต
2. กระจก ให้ดูในรายการประตูหน้าต่าง
3. กุญแจใช้ชนิดฝังในกรอบบานของ SCHLAGE , VVP ,Yale ,555CPS ,ADAM SRITE ชนิดเปิดด้วยกุญแจทั้ง 2 ด้าน
4. มือจับสแตนเลสบานเลื่อนชนิดฝังบานของ NAGOYA ,VVP ,555CPS
5. ลูกล้อประตูเลื่อน(รางบน)ของ NAGOYA ,VVP ,555CPS ,HENDERSON
6. ยางอัดกระจกต้องเป็นชนิด GRAY VINYL
7. กรอบอลูมิเนียม ที่ติดกับขอบปูนให้ยาด้วย CAULKING COMPOUND

หมายเหตุ -ผู้รับจ้างจะต้องนำช่างมาในวันตรวจรับงานประตู หน้าต่างอลูมิเนียม เพื่อถอดประตูหน้าต่างอลูมิเนียมตรวจสอบตามที่คณะกรรมการตรวจการจ้างกำหนดเป็นจำนวน 2 ชุด

-ผู้รับจ้างจะต้องส่งเอกสารรับรองผลิตภัณฑ์อุปกรณ์ประกอบประตู-หน้าต่าง จากผู้ผลิตหรือตัวแทนจำหน่ายที่ถูกต้อง

ถ้ามีรูปแบบและรายละเอียดอลูมิเนียมอื่นใดที่ขัดแย้งกับแบบนี้ ให้ถือแบบขยายนี้เป็นหลัก

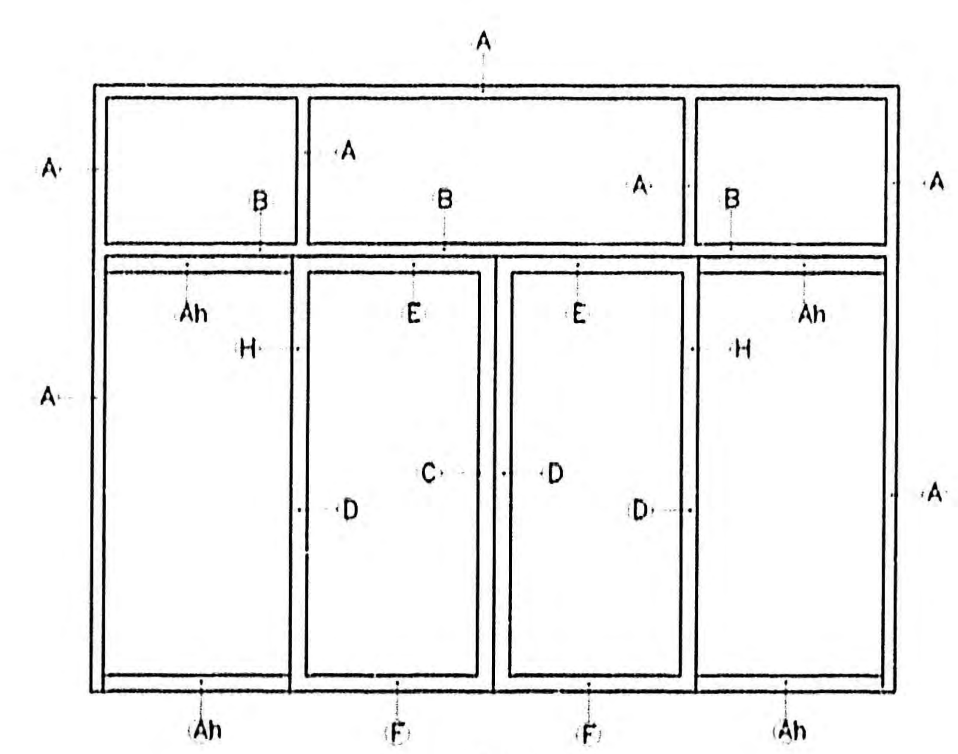

ป11

กองแบบแผน
สำนักงานปลัดกระทรวงสาธารณสุข

แบบ
อาคารโรงซักฟอก จ่ายกลาง

ช่างเขียน

สถาปนิก
วีระชน์ นรไกร

หน.งานสถาปัตยกรรม
สุโชติ สุคัมภีรานนท์

วิศวกรโยธา
สมศักดิ์ อัศรนวเสรี

หน.งานวิศวกรรม
สมชาติ ตันติรุ่งกิจ

วิศวกรไฟฟ้า
อุดมศักดิ์ เพื่อนฝ่างาม

วิศวกรเครื่องกล
สุวิทย์ ใกล้นทร์

วิศวกรสุขาภิบาล
อาคม พันธุมอามาตย์

หน.ฝ่ายออกแบบก่อสร้าง
ธำรงค์ อนุชาชาติ

มัณฑนากร
กานต์ ใบราณินทร์

หน.งานมัณฑนากร
กานต์ ใบราณินทร์

หน.ฝ่ายมัณฑนากร
อรรถพร รองธิราช

ผู้อำนวยการกอง
กลินทร์ วิเศษสินธุ์

แสดงแบบ
แบบขยายประตูหน้าต่างอลูมิเนียม

A 8/12

แบบเลขที่ 9540

แผ่นที่ 8

จำนวน 42

วันที่ 5 ก.ย. 2544

แก้ไขแบบ

แบบก่อสร้างนี้เป็นงานอันมีลิขสิทธิ์ตามพระราชบัญญัติลิขสิทธิ์ ห้ามนำไปใช้หรือแก้ไขแบบหรือลอกแบบโดยไม่ได้รับอนุญาต

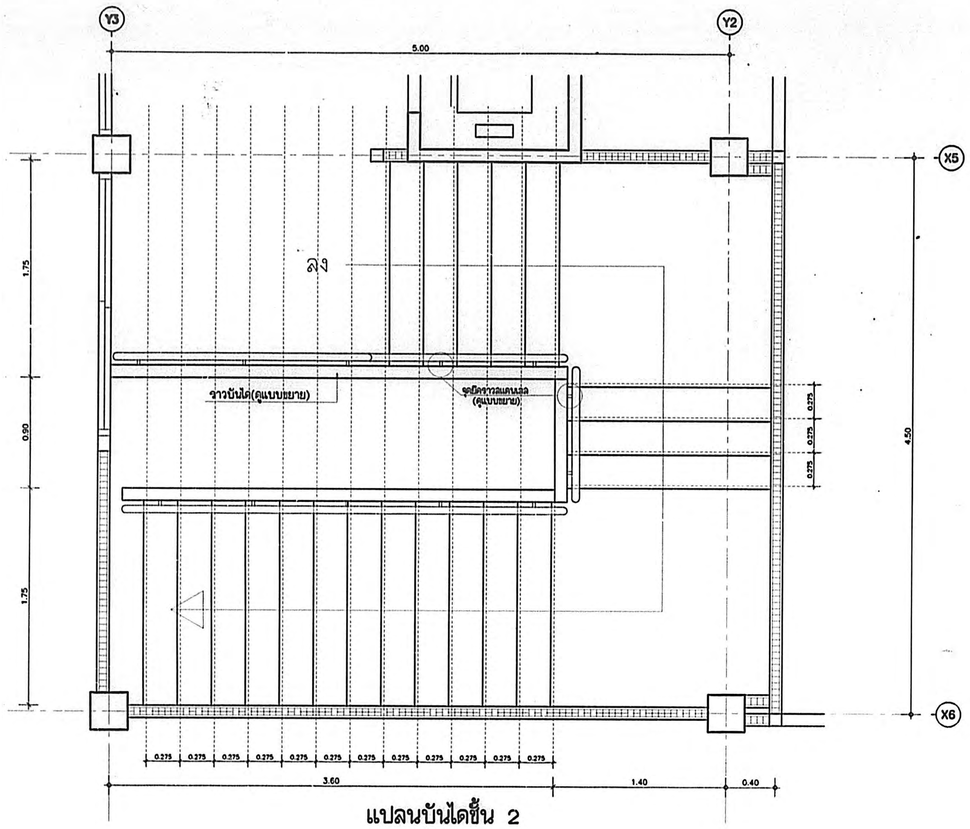

แปลนบันไดชั้น 2

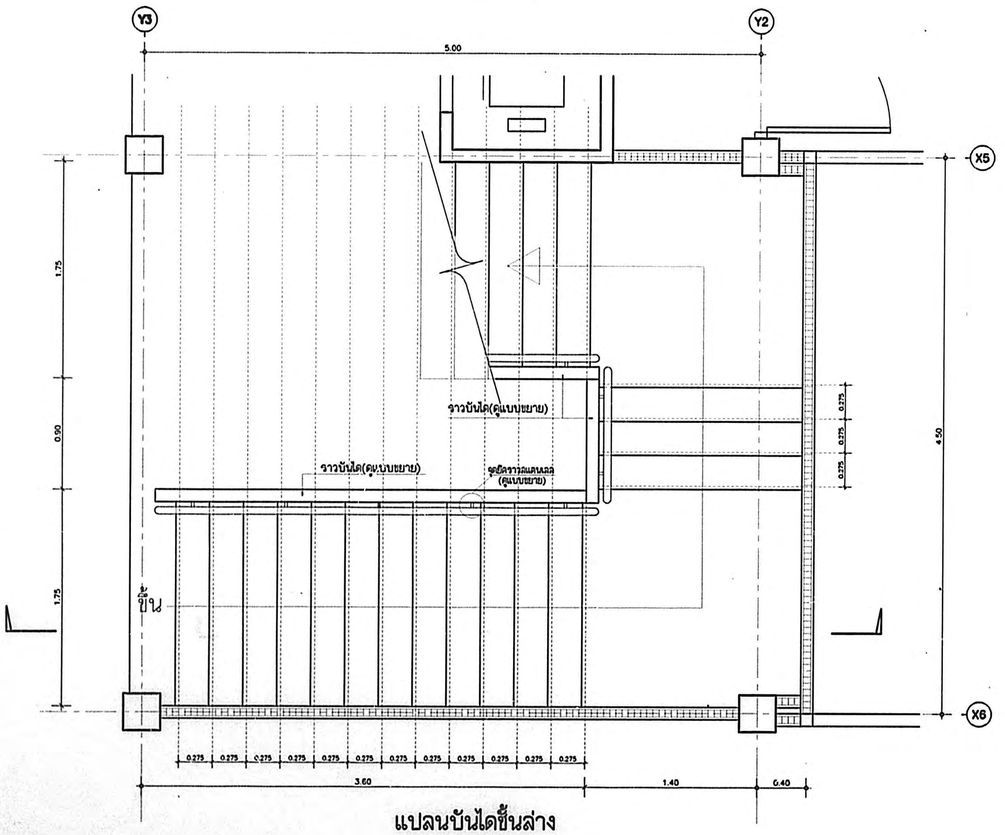

แปลนบันไดชั้นล่าง

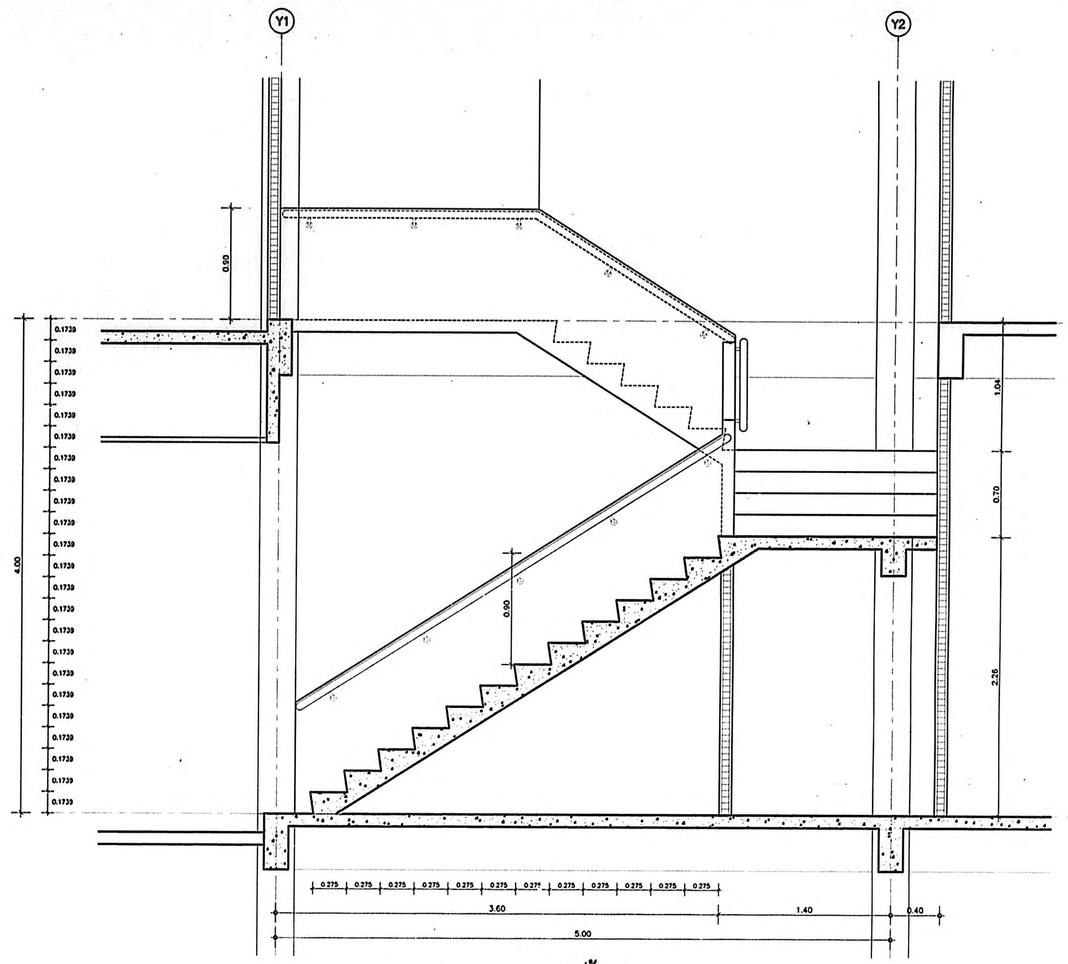

รูปตัด
มาตราส่วน 1 : 20

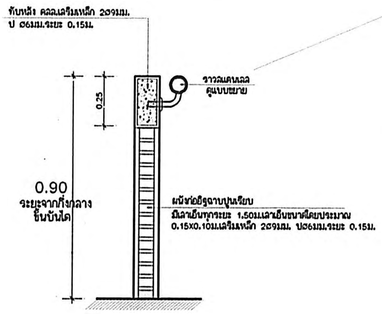

แบบขยายราวบันได 1: 10

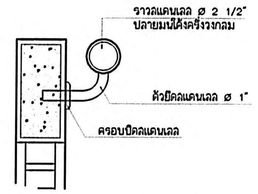

ขยายราวลแตนเลลพร้อมจุดยึด

การยึดราวลแตนเลล ไม่ให้ใช้ทุกหลาลติดในการติดตั้งราวลแตนเลล ให้ใช้ทุกสิ่งเหมือนขยายตัวได้(EXPANDSION BOLT)

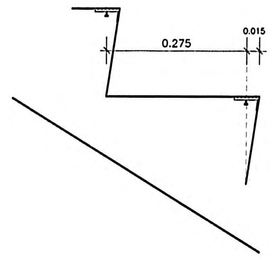

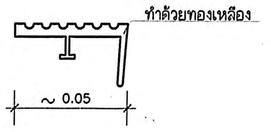

ขยายจมูกบันได

แบบขยายบันได 1: 25

กองแบบแผน
สำนักงานปลัดกระทรวงสาธารณสุข

แบบ
อาคารโรงซักฟอก จ่ายกลาง

ช่างเขียน	
ลูกปนิก	
วีโรจน์ นวโกว	
หน.งานสถาปัตยกรรม	
สุโชติ สุดัมภิรานนท์	
วิศวกรโยธา	
สมศักดิ์ อัครนวเลริ	
หน.งานวิศวกรรม	
สมชาติ ตันติรุ่งกิจ	
วิศวกรไฟฟ้า	
อุดมศักดิ์ เนื่อนเผ่างาม	
วิศวกรเครื่องกล	
สุวิทย์ ใกลินทร์	
วิศวกรสุขาภิบาล	
อาคม พันธุเมธามาศย์	
หน.ฝ่ายออกแบบก่อสร้าง	
ธำรงค์ อนุชาชาติ	
มัณฑนากร	
กานต์ โบราณินทร์	
หน.งานมัณฑนากร	
กานต์ โบราณินทร์	
หน.ฝ่ายมัณฑนากร	
อรรถพร ทองธิราช	
ผู้อำนวยการกอง	
กลินทร์ วิเศษสินธุ์	

แสดงแบบ
แบบขยายบันได
A 9/12

แบบเลขที่ 9540	แผ่นที่ 9
	จำนวน 42
	วันที่ 9 ก.ค. 2544

แก้ไขแบบ

แบบก่อสร้างนี้เป็นงานอันมีลิขสิทธิ์ตามพระราชบัญญัติลิขสิทธิ์ ห้ามนำไปใช้หรือแสดงเพื่อให้ได้รับอนุญาต