แบบขยายครุภัณฑ์ B1

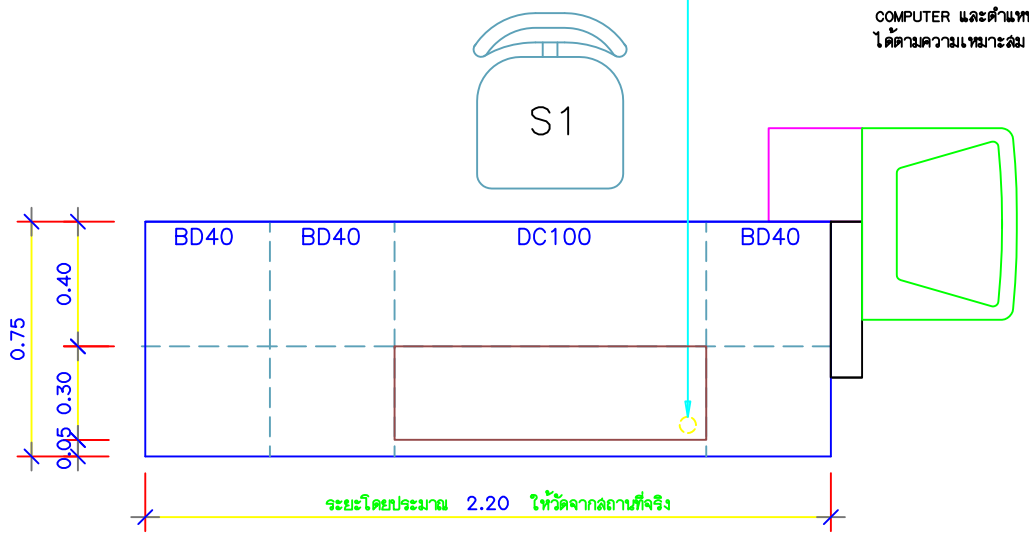

เจาะช่องครอบด้วยฝาพลาสติก สำหรับเดินสายอุปกรณ์เชื่อมต่อ COMPUTER และตำแหน่งติดตั้งเต้ารับไฟฟ้า สามารถเคลื่อนย้ายได้ตามความเหมาะสม รายละเอียดดูงานระบบไฟฟ้า

PLAN B1

SCALE 1 : 25

(NURSE STATION ER FL1)

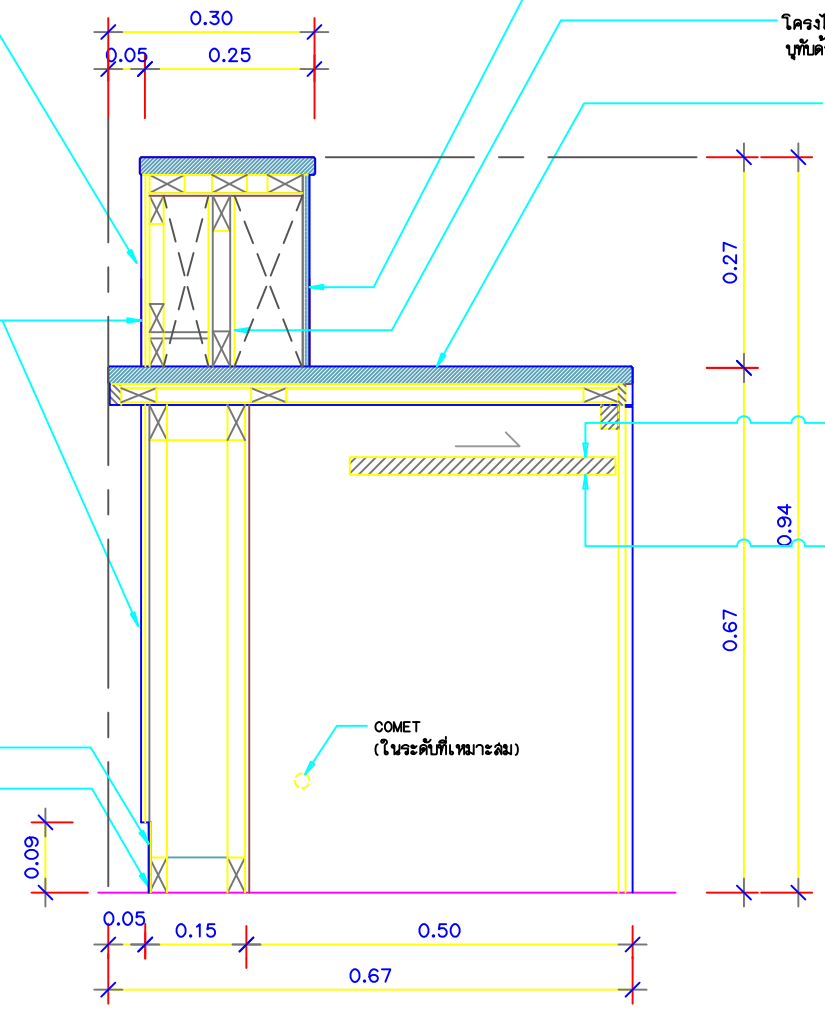

TOPบนแผ่น พาทิเคิลบอร์ดหนา 25 มม. ปิดขอบด้วย PVC หนา 3 มม. (EDGE BANDING)

โครงไม้เนื้องแข็ง ขนาด 1"x2" กรุไม้อัดยาง หนา 4 มม. กรุทับด้วยไม้อัดยาง 6 มม. ปิดลามิเนตลายไม้ (วางลายไม้แนวนอน) เว้นร่องรอยต่อ ⊿ 6 มม. ตามแบบรูปด้าน (ภายในร่องทาสีเหมือนสีลามิเนต)

ลามิเนตผิวโลหะสแตนเลสบัดขนแมวแบบด้าน

บัวพื้นเคาเตอร์ บุด้วยพลาสติกลามิเนต หนา 0.8 มม. สีสแตนเลสลายขนแมว ชนิดด้าน (สีและลายเลือกขณะก่อสร้าง)

โครงไม้เนื้อแข็ง ขนาด 1"x2" กรุด้วยไม้อัดยาง หนา 6 มม. ปิดทับด้วยไม้บีช หนา 12 มม.

โครงไม้เนื้อแข็ง ขนาด 1"x2" กรุด้วยไม้อัดยาง หนา 6 มม. บุทับด้วยลามิเนต หนา 0.8 มม. เลือกสีขณะก่อสร้าง

TOP พาร์ติเคิลบอร์ด หนา 28 มม. บุผิวด้วยลามิเนต หนา 0.8 มม. ตัดโค้งด้วยระบบ HIGH PRESSURE เลือกสีและลายขณะก่อสร้าง (รายละเอียดเพิ่มเติมดูจากรายการประกอบแบบ)

ติดรางเลื่อนพร้อมลูกปืนเหล็กรับราง

ชั้นเลื่อนวาง KEY BOARD หนา 19 มม. ปิดผิวด้วยปาร์ติเคิลบอร์ด ปิดทับขอบด้วย PVC ด้วยระบบ HIGH PRESSURE เลือกสีและลายขณะก่อสร้าง (รายละเอียดเพิ่มเติมดูจากรายการประกอบแบบ)

SECTION B1

SCALE NTS.

A

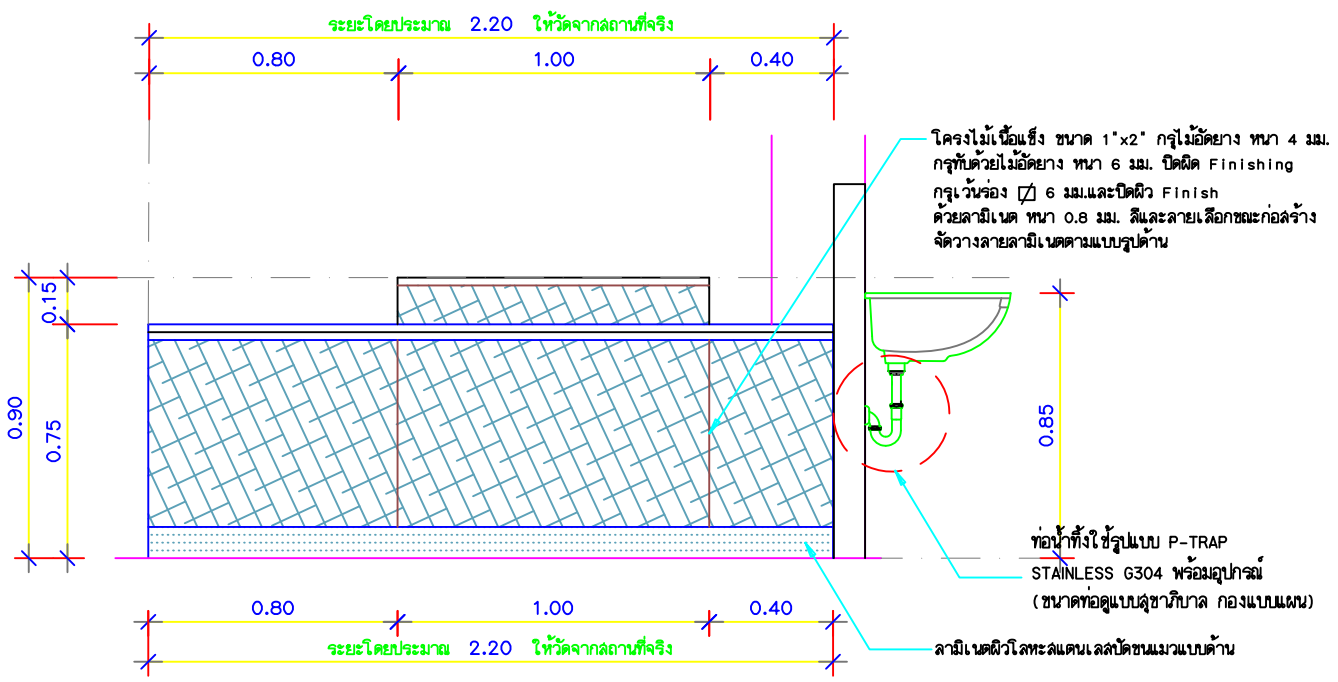

โครงไม้เนื้อแข็ง ขนาด 1"x2" กรุไม้อัดยาง หนา 4 มม. กรุทับด้วยไม้อัดยาง หนา 6 มม. ปิดผิด Finishing กรุเว้นร่อง ⊿ 6 มม.และปิดผิว Finish ด้วยลามิเนต หนา 0.8 มม. สีและลายเลือกขณะก่อสร้าง จัดวางลายลามิเนตตามแบบรูปด้าน

ท่อน้ำทิ้งใช้รูปแบบ P-TRAP STAINLESS G304 พร้อมอุปกรณ์ (ขนาดท่อดูแบบสุขาภิบาล กองแบบแผน)

ลามิเนตผิวโลหะสแตนเลสบัดขนแมวแบบด้าน

ELEVATION B1

SCALE 1 : 25

A

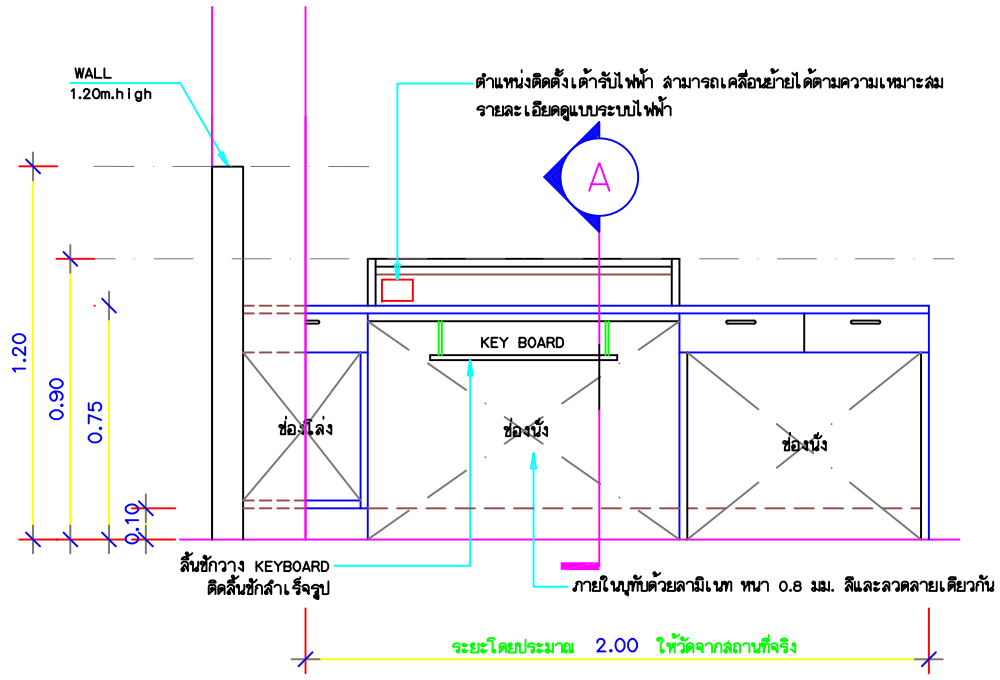

ตำแหน่งติดตั้งเต้ารับไฟฟ้า สามารถเคลื่อนย้ายได้ตามความเหมาะสม รายละเอียดดูแบบระบบไฟฟ้า

ลิ้นชักวาง KEYBOARD ติดลิ้นชักสำเร็จรูป

ภายในบุทับด้วยลามิเนท หนา 0.8 มม. สีและลวดลายเดียวกัน

ELEVATION B1

SCALE 1 : 25

B

กองแบบแผน
กรมสนับสนุนบริการสุขภาพ
กระทรวงสาธารณสุข

เอกสารเลขที่
ก.23/ก.พ./64

แต่งที่	รวม

แบบ
ปรับปรุงแผนกจุกเฉิน
โรงพยาบาลปอยเปต
ประเทศกัมพูชา

สถาปนิก
วัลลิยา ว่องวุฒิวงศ์ ส-สถ.2902
วิศวกรโยธา
อนุชา พิพัฒน์โชค ภย.53489
มัณฑนากร/นายช่างศิลป์
อธิป ศรียศ
วิศวกรเครื่องกล
ประสิทธิ์ พรหมศิริโหฬย์ สก.3512
วิศวกรไฟฟ้า/นายช่างไฟฟ้า
ชำติชาย ศัลยานนท์ สฟา.4996
วิศวกรสิ่งแวดล้อม/นายช่างเครื่องกล
สุจัด บุญช่ม
หัวหน้ากลุ่มมาตรฐานอาคารและภาพแวดล้อม 5
พงศ์พันธุ์ จิวสุวรรณ สย.8748

แสดงตามแบบ
แบบขยายครุภัณฑ์ B1

แก้ไขแบบ

ชื่อแห้มอีเล็คโทรนิค	วันที่
	ม.ค.2564

แบบก่อสร้างนี้เป็นงานที่มีลิขสิทธิ์ตามพระราชบัญญัติลิขสิทธิ์ ห้ามนำไปใช้ทั้งทั้งเองและทั้งโดยไม่ได้รับอนุญาต