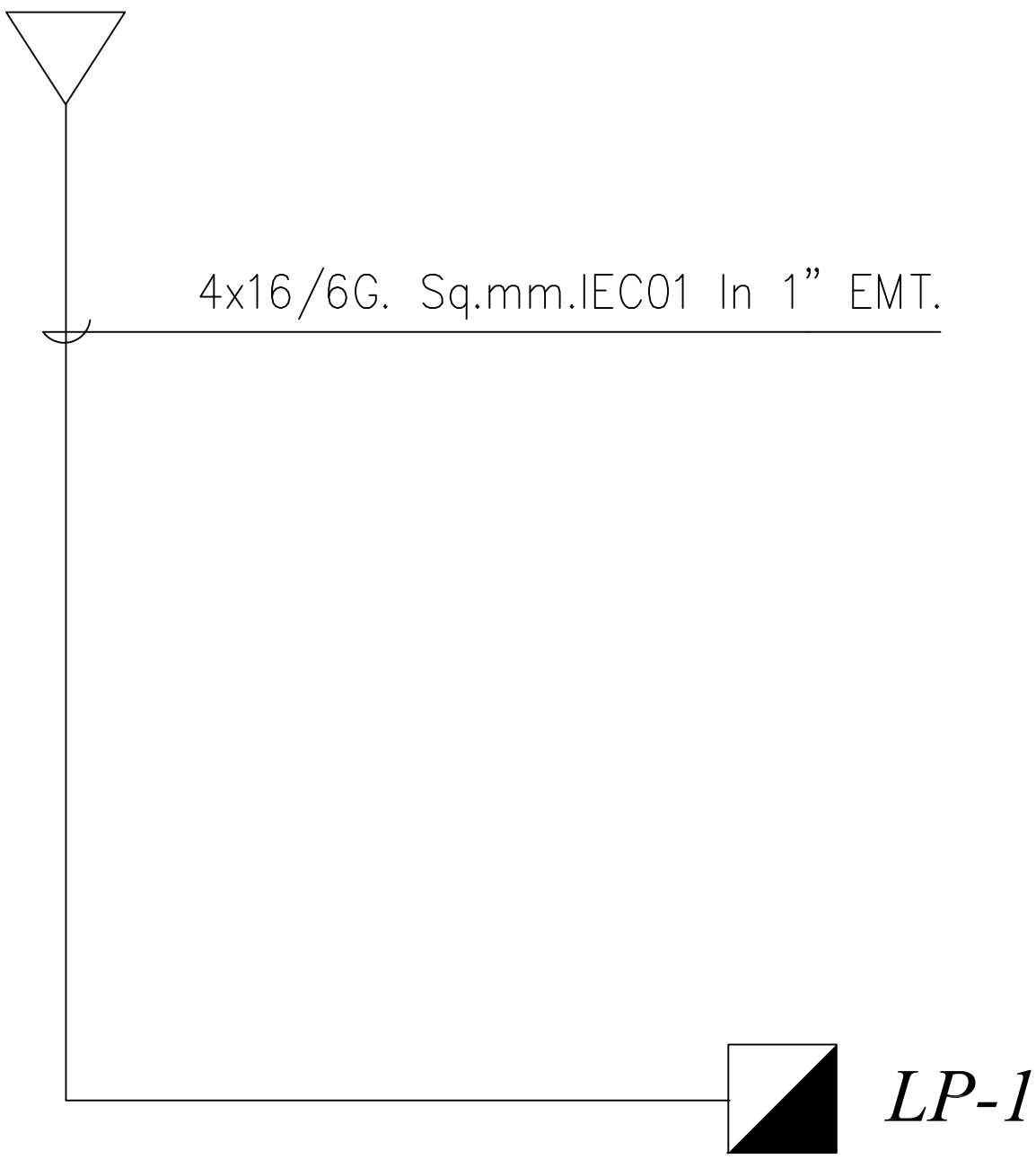ต่อเชื่อมกับเมนไฟของเดิม