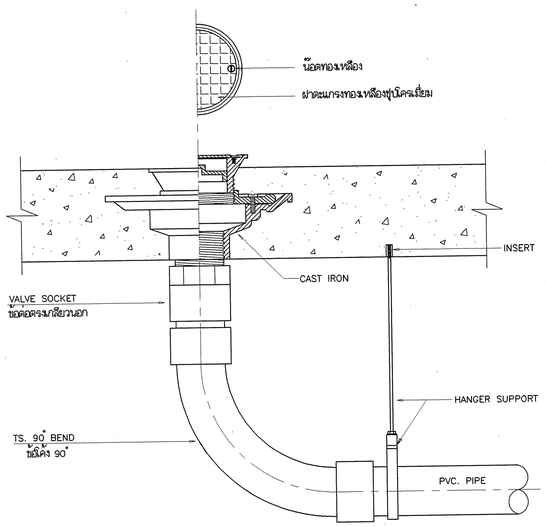

FLOOR CLEANOUT

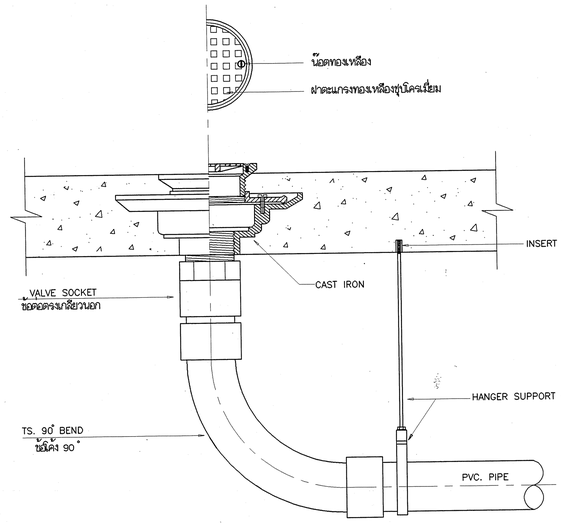

AREA DRAIN

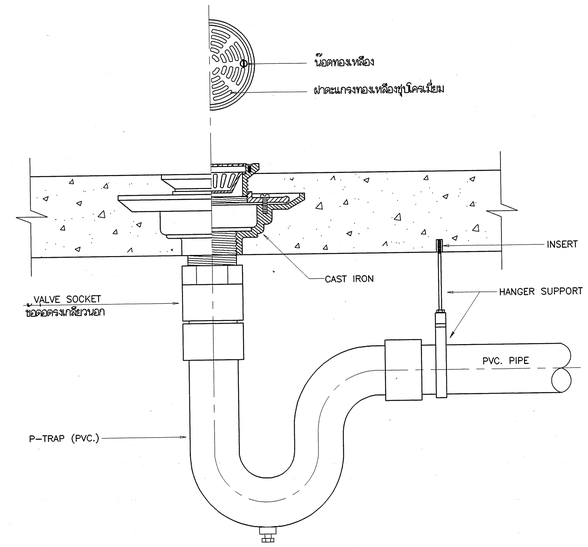

FLOOR DRAIN

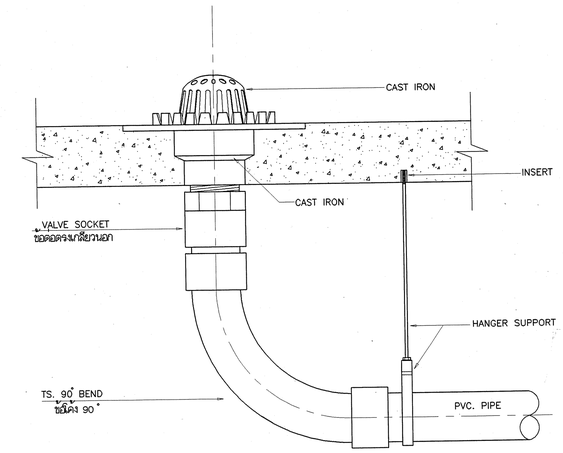

ROOF DRAIN

PIPE SIZE		THREADED ROD		STRAP SIZE	STEEL CHANNET
mm.	Inch	mm.	Inch	Inch	mm.
15	1/2	6	1/4	1x1/8	75x40x5
20	3/4	6	1/4	1x1/9	75x40x5
25	1	6	1/4	1x1/8	75x40x5
32	1 1/4	9	3/8	1x1/8	75x40x5
40	1 1/2	9	3/8	1x1/8	75x40x5
50	2	9	3/8	1x1/8	75x40x5
65	2 1/2	12	1/2	1 1/4x3/16	100x50x5
80	3	12	1/2	1 1/4x3/16	100x50x5
100	4	12	1/2	1 1/4x3/16	100x50x5
125	5	12	1/2	1 1/4x3/16	100x50x5
150	6	15	5/8	1 1/2x3/16	100x50x5
200	8	15	5/8	1 1/2x3/16	100x50x5

PIPE SIZE		HANGER ROD		STRAP SIZE		Min CLEARANCE		BOLT	
mm.	Inch.	mm.	Inch.	mm.	Inch.	mm.	Inch.	mm.	Inch.
15	1/2	9	3/8	25x15	1x0.06	100	4	9	3/8
20	3/4	9	3/8	25x15	1x0.06	100	4	9	3/8
25	1	9	3/8	25x15	1x0.06	100	4	9	3/8
32	11/4	9	3/8	25x3	1x0.06	100	4	9	3/8
40	11/2	9	3/8	25x3	1x1/8	100	4	9	3/8
50	2	9	3/8	25x3	1x1/8	150	4	9	3/8
65	21/2	12	1/2	25x3	1x1/8	150	4	9	3/8
80	3	12	1/2	25x3	1x1/8	150	4	9	3/8
100	4	12	1/2	25x3	1x1/8	150	4	9	3/8

PIPE SIZE		HANGER ROD		UPPER BAR		LOWER BAR		BOLTS ROD		Min CLEARANCE	
mm.	inch	mm.	inch.	mm.	inch.	mm.	inch.	mm.	inch.	mm.	inch.
100	4	15	5/8	30x6	11/4x1/4	30x5	11/4x3/16	9	3/8	52	21/16
125	5	15	5/8	30x6	11/4x1/4	30x5	11/4x3/16	12	1/2	52	21/16
150	6	19	3/4	40x6	11/4x1/4	40x6	11/4x3/16	12	1/2	57	21/4
200	8	22	7/8	45x6	11/4x1/4	45x6	11/4x3/16	15	5/8	64	21x2
250	10	22	7/8	45x10	11/4x1/4	45x6	11/4x3/16	19	3/4	64	21x2
300	12	22	7/8	50x10	11/4x1/4	50x6	11/4x3/16	19	3/4	78	215x16

PIPE SIZE		MANGER ROD		STRAP SIZE		Min CLEARANCE	
mm.	Inch	mm.	Inch	mm.	Inch	mm.	Inch
15	1/2	9	3/8	25x1.5	1x0.06	40	11/2
20	3/4	9	3/8	25x1.5	1x0.06	40	11/2
25	1	9	3/8	25x1.5	1x0.06	40	11/2
32	11/4	9	3/8	25x1.5	1x0.06	40	11/2
40	11/2	9	3/8	25x3	1x1/8	40	11/2
50	2	9	3/8	25x3	1x1/8	40	11/2
65	21/2	12	1/2	25x3	1x1/8	45	13/4
80	3	12	1/2	25x3	1x1/8	45	13/4

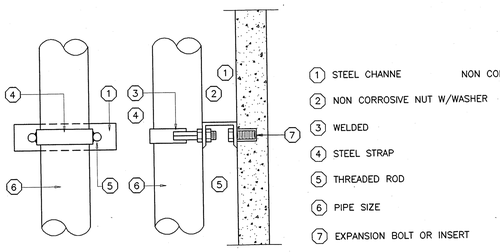

SUPPORT FOR VERTICAL PIPE

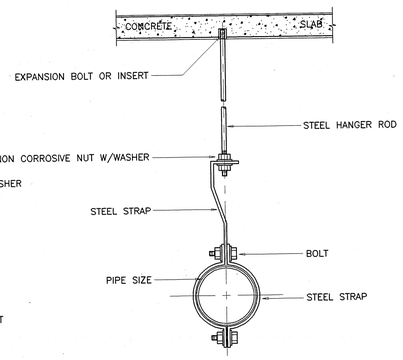

HANGER SUPPORT

(for water supply pipe)

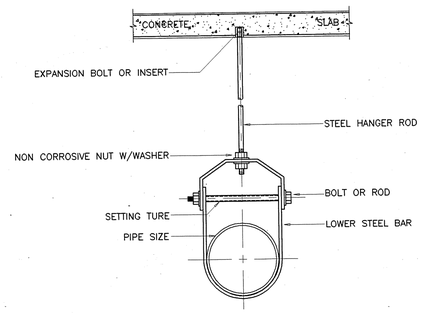

HANGER SUPPORT

(for pipe size ø 3" & larger)

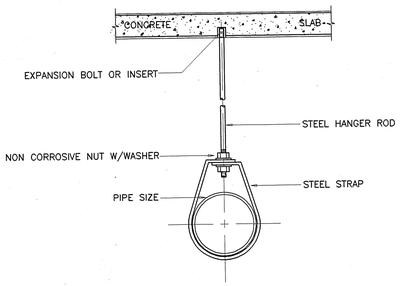

HANGER SUPPORT

(for pipe size up to ø 2 1/2")

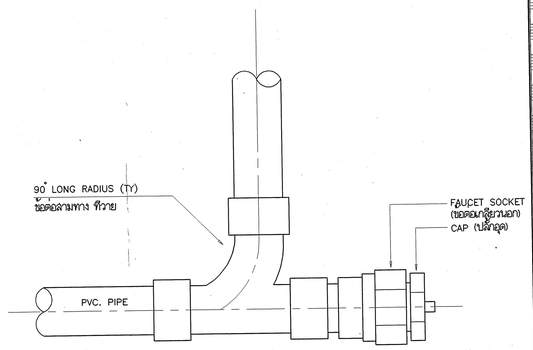

CLEANOUT

กองแบบแผน
สำนักงานปลัดกระทรวงสาธารณสุข

แบบ
อาคารพักพยาบาล 24 ห้อง
(12 ครอบครัว)

ช่างเขียน
ปราโมทย์ เหมือนหุ่ม
ลูกปาก
นายสัรพงษ์ ทัพภาฬิล
หน.งานลูกปัดยากรรม
นายไสวัณ จันทร์เจริญสุข
วิศวกรโยธา
นายมนัส อริบุญยาลิลป์
หน.งานวิศวกรรม
นายมนัส อริบุญยาลิลป์
วิศวกรไฟฟ้า
นายยุคลมัลท์ เลื่อยผ่างาม
วิศวกรเครื่องกล
สุวิทย์ โกลินทร์
วิศวกรสุขาภิบาล
อาคม พันสุเมธากลย์
หน.ฝ่ายออกแบบท่อลำง 2
นายพิชิย อิ่ดจินดา
อัณหนาการ
หน.งานอัณหนาการ
หน.ฝ่ายอัณหนาการ
อรรถพร ทองเชิราช
ผู้อำนวยการกอง
กลินทร์ วิเดชสินธุ์

แลดแบบ
การติดตั้ง แขวนท่อ ระบบสุขาภิบาล

แบบเลขที่	แผ่นที่
9555	SN-08/10
	จำนวน 28
	วันที่ กพ.2544

แก้ไขแบบ

แบบท่อลำงนี้เป็นงานอันมีลิขสิทธิ์ตามพระราชบัญญัติลิขสิทธิ์
ห้ามนำไปใช้หรือแอบแพร่ออกไปได้ก่อนอนุญาต