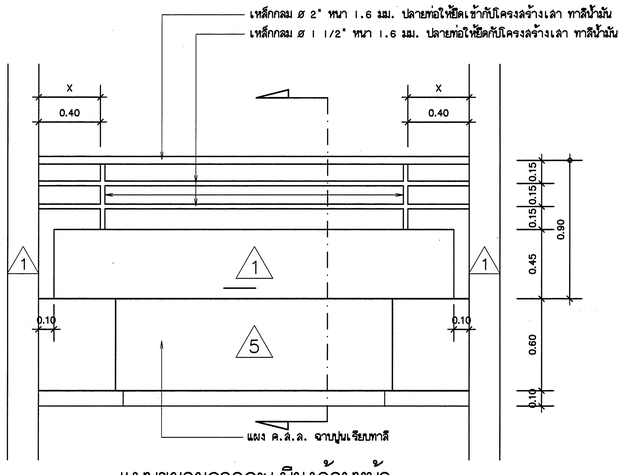

แบบขยายราวระเบียงด้านหน้า
มาตราส่วน 1 : 20

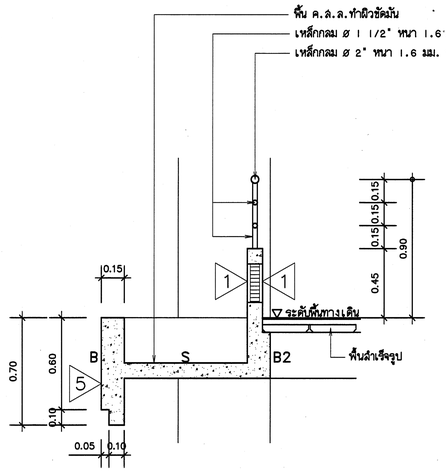

แบบขยายราวระเบียงและกันสาดด้านหน้า
มาตราส่วน 1 : 20
(ดูแบบวิศวกรรมโครงสร้างแผ่น A-01)

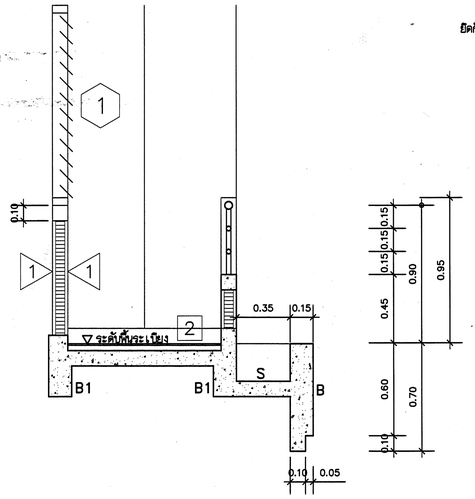

แบบขยายราวระเบียงและกันสาดด้านหลัง
มาตราส่วน 1 : 20

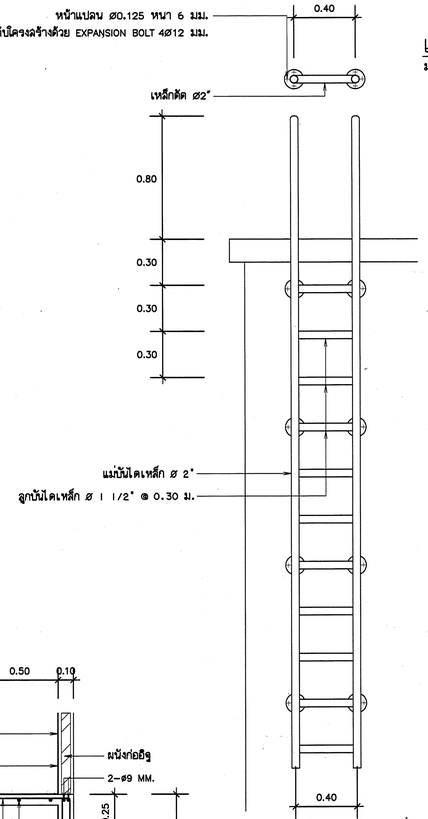

รูปด้านหน้า
มาตราส่วน 1 : 20

แปลนบันไดเหล็กขึ้นชั้นหลังคา
มาตราส่วน 1 : 20

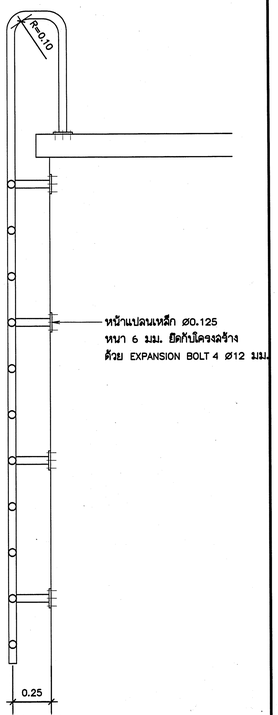

รูปด้านข้าง
มาตราส่วน 1 : 20

หมายเหตุ :

- ระยะ X เฉพาะระเบียงด้านข้างและระเบียงด้านหลัง = 0.20 ม.

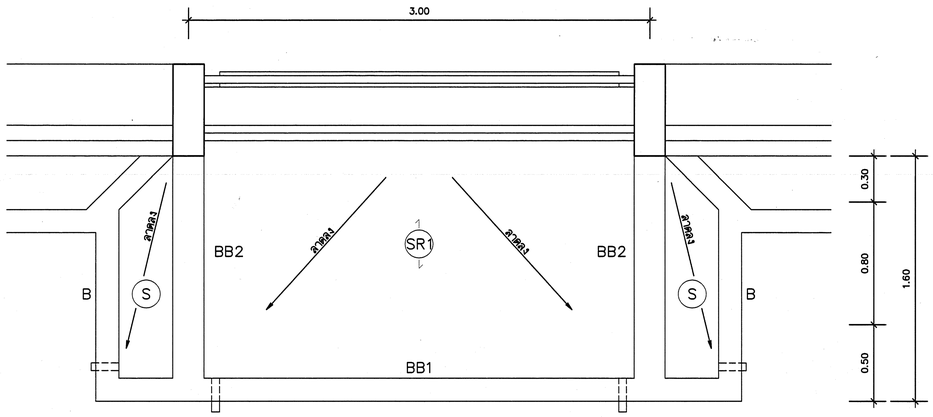

แปลนกันสาดคลุมทางเข้า
มาตราส่วน 1 : 20

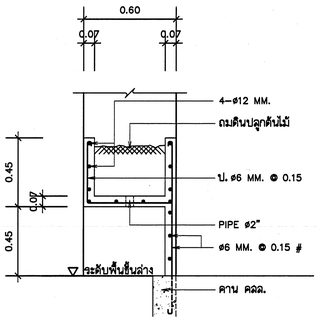

แบบขยายกระถางต้นไม้ ค.ส.ล.
มาตราส่วน 1 : 20

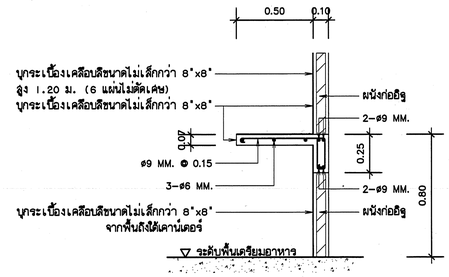

แบบขยายเคาน์เตอร์
มาตราส่วน 1 : 20

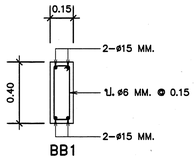

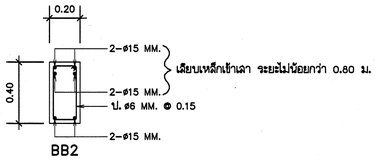

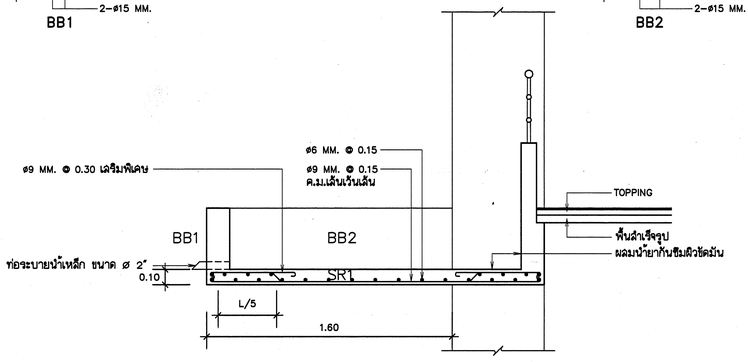

รูปตัดกันสาดคลุมทางเข้า
มาตราส่วน 1 : 20

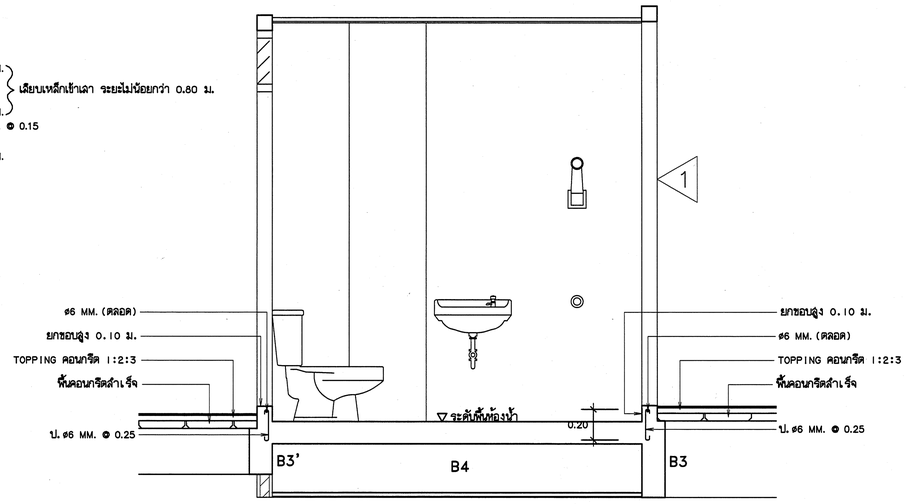

แบบขยายการยกขอบเสริมเหล็กพื้นห้องน้ำ
มาตราส่วน 1 : 20

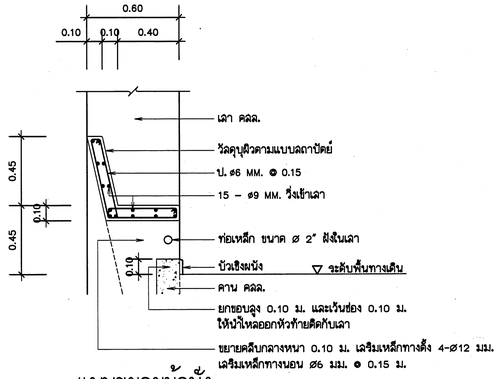

แบบขยายม้านั่ง
มาตราส่วน 1 : 20

กองแบบแผน
สำนักการสาธารณสุข

แบบ
อาคารพักพยาบาล 24 ห้อง
(12 ครอบครัว)

ผู้ออกแบบ	
นายกิติศักดิ์ บุญแสน	
สถาปนิก	
นายสงพงษ์ ทิพกริมล	
หน.งานสถาปัตยกรรม	
นายสิงห์ จินทร์ศรีมุสุ	
วิศวกรโยธา	
นายมนัส ฉริบุญยศิลป์	
หน.งานวิศวกรรม	
นายมนัส ฉริบุญยศิลป์	
วิศวกรไฟฟ้า	
นายคุณศักดิ์ เลื่อนฝ่างาม	
วิศวกรเครื่องกล	
นายสุวิทย์ โกสินทร์	
วิศวกรสุขาภิบาล	
นายอาจม พิชญเมธาภาย	
หน.ฝ่ายออกแบบก่อสร้าง	
นายพิชิย อิสริยเดา	
ผู้ตรวจสอบ	
หน.งานอัตนาการ	
หน.ฝ่ายอัตนาการ	
อรรถพร ทองอิราช	
ผู้อำนวยการกอง	
กลินทร์ วิเคนลินจุ	

แสดงแบบ
แบบขยายทั่วไป

แบบเลขที่ 9555	แผ่นที่ A08/08
	จำนวน 28
	วันที่ กพ.2544

เพิ่มแบบ

แบบก่อสร้างนี้เป็นงานอันมีลิขสิทธิ์ตามพระราชบัญญัติลิขสิทธิ์
ห้ามนำไปใช้หรือเผยแพร่ก่อนได้รับอนุญาต