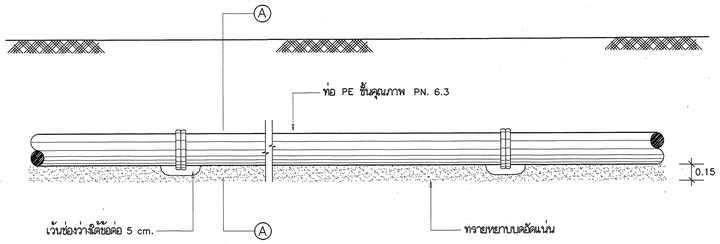

การเดินท่อ PE ในดินที่สามารถรับน้ำหนักได้มากกว่าหรือเท่ากับ 2 TON/M^2

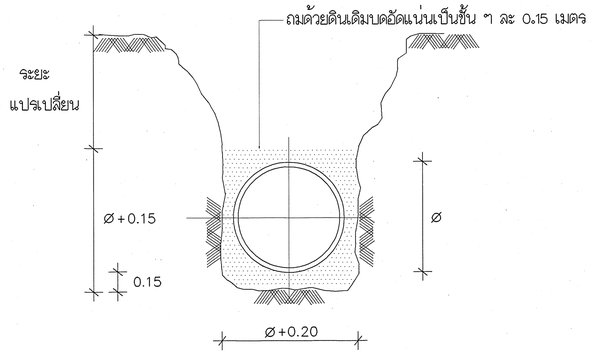

การเดินท่อ PE ลอดใต้ถนนหรือทางจราจร

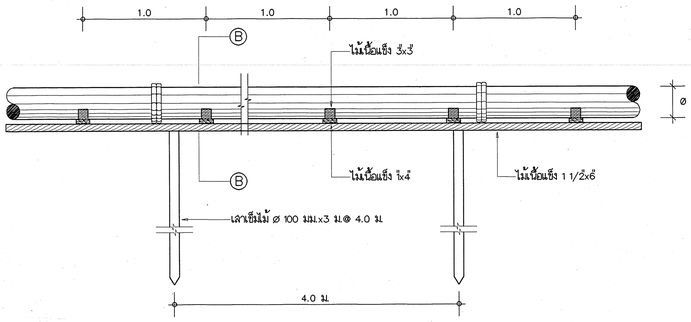

การเดินท่อ PE ในดินที่สามารถรับน้ำหนักได้น้อยกว่า 2 TON/M^2

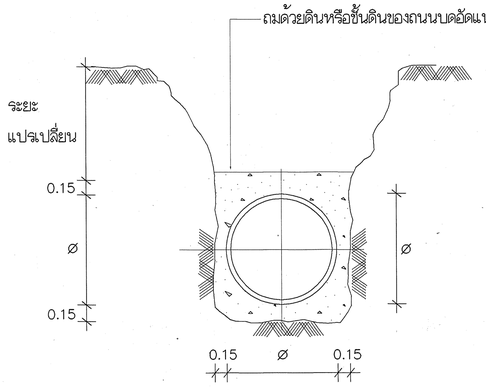

การเดินท่อ PE ลอดใต้ถนนหรือทางจราจร

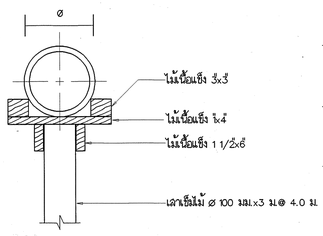

รูปตัด Ⓑ – Ⓑ

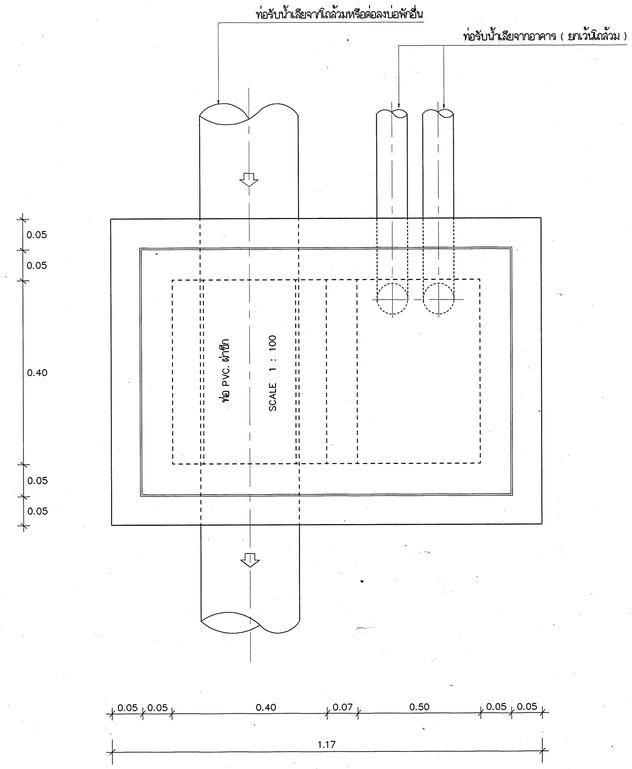

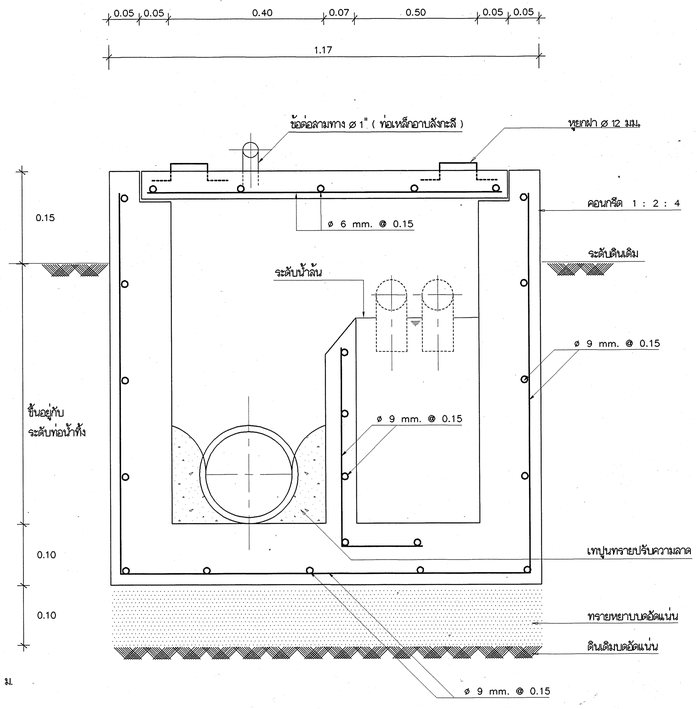

แปลน รูปตัด บ่อดักกลิ่น | 1:10

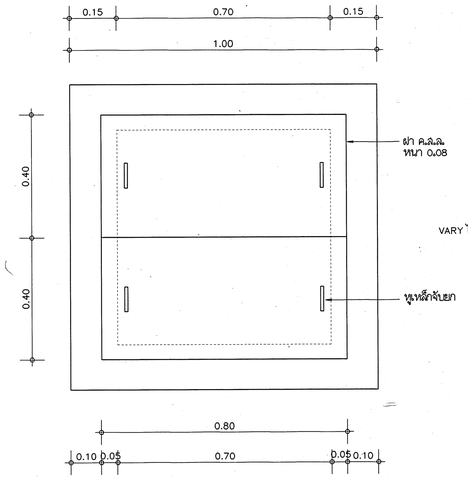

ฝา ค.ส.ล. | 1:10

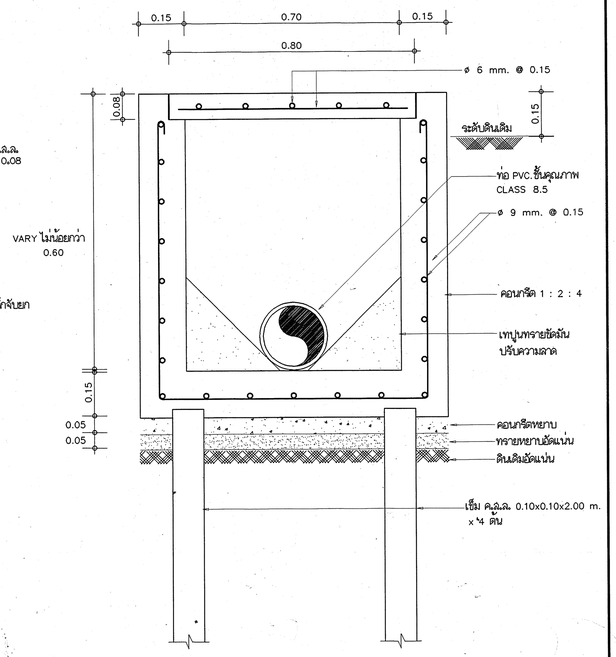

บ่อพักน้ำเสีย | 1 : 10

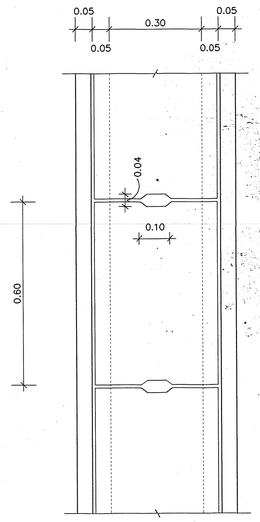

ฝาราง ค.ส.ล. | 1 : 10

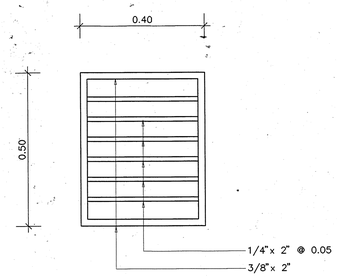

ฝารางเหล็กบริเวณรับน้ำฝน | 1 : 10

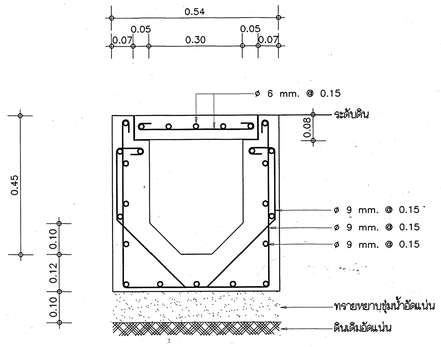

แบบขยายรางระบายน้ำ | 1 : 10

กองแบบแผน
สำนักงานปลัดกระทรวงสาธารณสุข

แบบ
อาคารพักพยาบาล 24 ห้อง
(12 ครอบครัว)

ชำเลียง
บรรเทิงฤทธิ์ เหมือนจุล
ลดาบัก
นายสรพงษ์ ทัพกนิล
หน.งานออกปัดยากรรม
นายไสล้อม จันทร์เจริญสุข
วิศวกรชีเยา
นายมนัส จริญยาคิลป์
หน.งานวิศวกรรม
นายมนัส จริญยาคิลป์
วิศวกรไฟฟ้า
นายอุดมลักษ์ เอื้อนผ่างาม
วิศวกรเครื่องกล
สุวิทย์ ไกลินทร์
วิศวกรสุขาภิบาล
อาคม พันลุมยานาคย์
หน.ฝ่ายออกแบบก่อสร้าง 2
นายพิชัย อิลิจันดา
มัณฑนากร

หน.งานมัณฑนากร

หน.ฝ่ายมัณฑนากร
อรรถพร ทองอิราช
ผู้อำนวยการกอง
กลินทร์ วิเคยลินยุ์

แสดงแบบ
การวางท่อ บ่อดักกลิ่น บ่อพักน้ำเสีย

แบบเลขที่	แผ่นที่
9555	SN-10/10
	จำนวน 28
	วันที่ กพ.2544

แก้ไขแบบ

แบบก่อสร้างนี้เป็นงานอันมีลิขสิทธิ์ตามพระราชบัญญัติลิขสิทธิ์ ห้ามนำไปใช้หรือดัดแปลงหรือผลิตไม่ได้รับอนุญาต