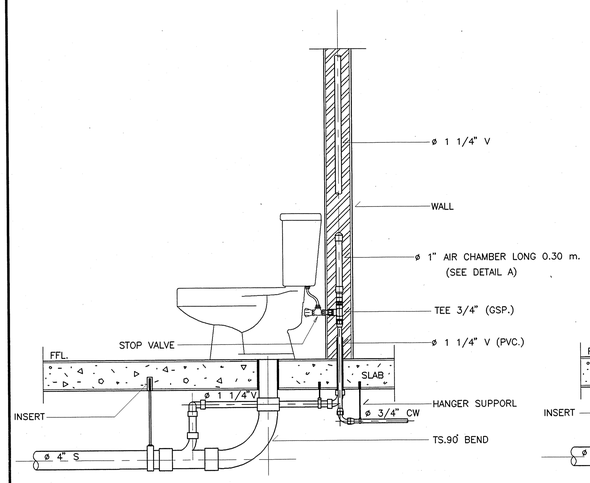

WATER CLOSET

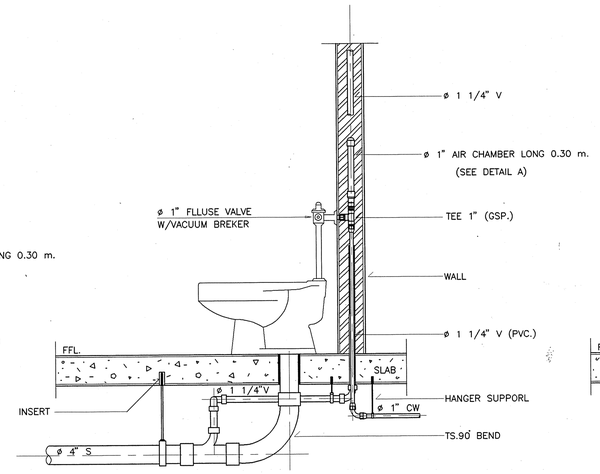

WATER CLOSET

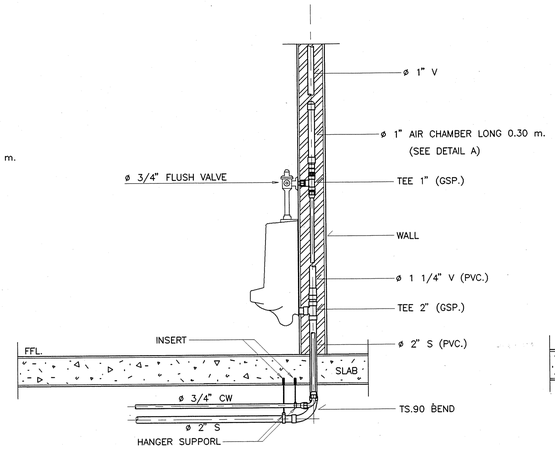

URINAL

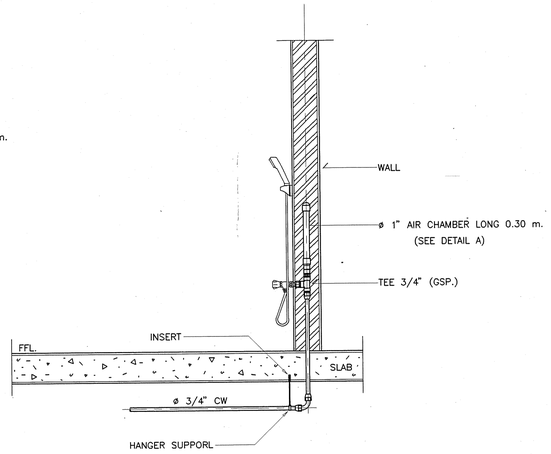

SHOWER HEAD

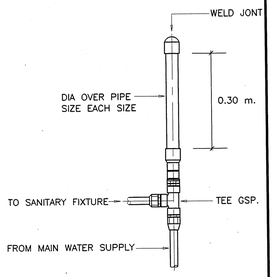

DETAIL A

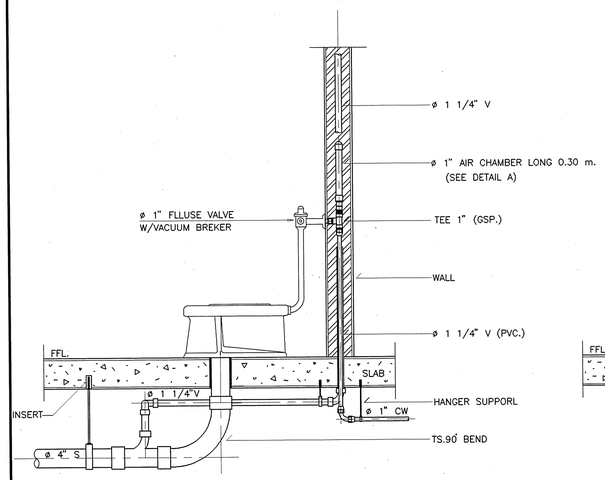

WATER CLOSET

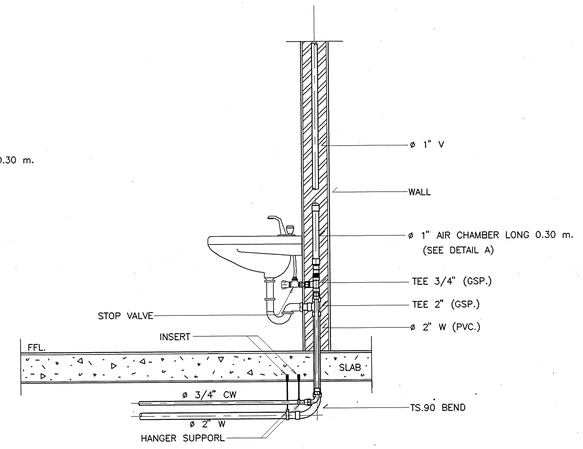

LAVATORY

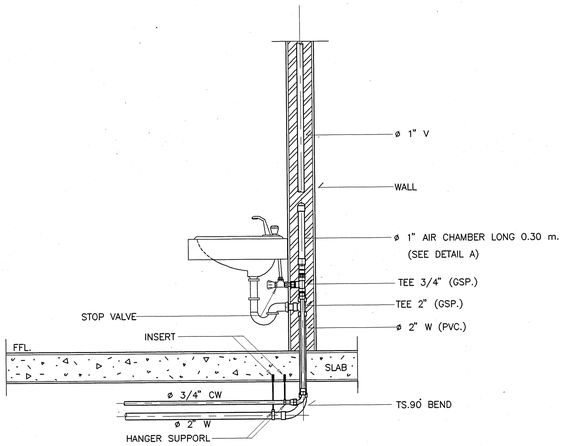

LAVATORY

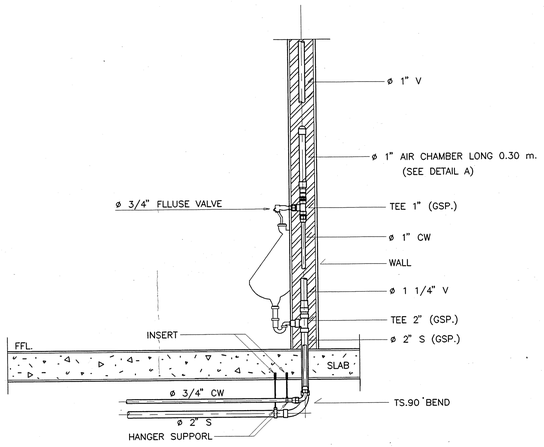

URINAL

กองแบบแผน
สำนักอนามัยสิ่งแวดล้อม กรุงเทพมหานคร

แบบ
อาคารพักพยาบาล 24 ห้อง
(12 ครอบครัว)

ร่างแบบ
บุรฉัตรพ์ เหมือนพุฒ
ออกแบบ
นายสรพงษ์ ทัพมาริมล
หน.งานสถาปัตยกรรม
นายสิลภัณ จินทพิงวิญญู
วิศวกรโยธา
นายมนัส จริญสุยกลิลป์
หน.งานวิศวกรรม
นายมนัส จริญสุยกลิลป์
วิศวกรไฟฟ้า
นายสุดสมัคร์ เอื้อนผ่องาม
วิศวกรเครื่องกล
สุวิทย์ ไกรินทร์
วิศวกรสุขาภิบาล
อาคม พันสุแยอามาตย์
หน.ฝ่ายออกแบบก่อสร้าง 2
นายศิริยั ลิลจินดา
ผังบริการ
หน.งานผังบริการ
หน.ฝ่ายผังบริการ
อรรถพร ทองอิราช
ผู้อำนวยการกอง
กลินทร์ วิศิษฐินอุ่
แสดงแบบ
การติดตั้งสุขภัณฑ์ ระบบสุขาภิบาล

แบบเลขที่ 9555	แผ่นที่ SN-07/10
	จำนวน 28
	วันที่ กพ.2544

แก้ไขแบบ

แบบก่อสร้างนี้เป็นงานอันมีลิขสิทธิ์ตามพระราชบัญญัติลิขสิทธิ์
ห้ามนำไปใช้หรือคัดลอกเพื่อใช้ประโยชน์โดยไม่ได้รับอนุญาต