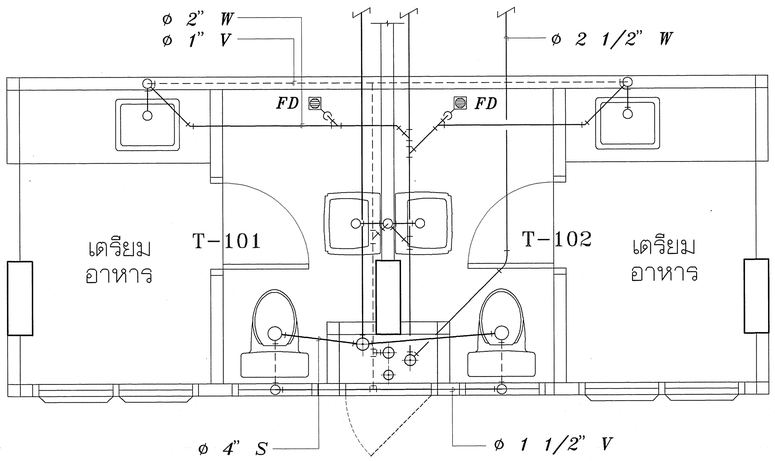

WC.T-101,T-102,T-103,T-104

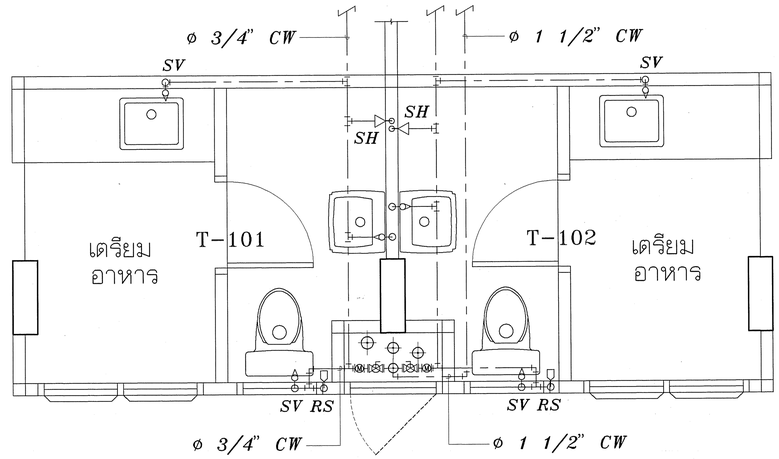

WC.T-101,T-102,T-103,T-104

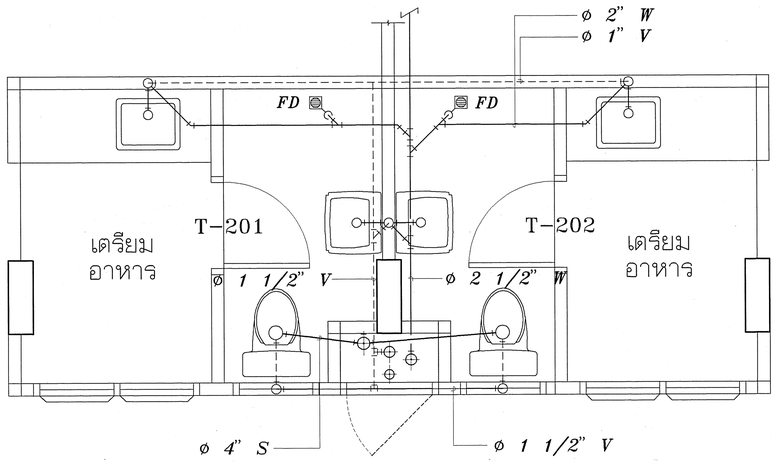

WC.T-201,T-202,T-203,T-204

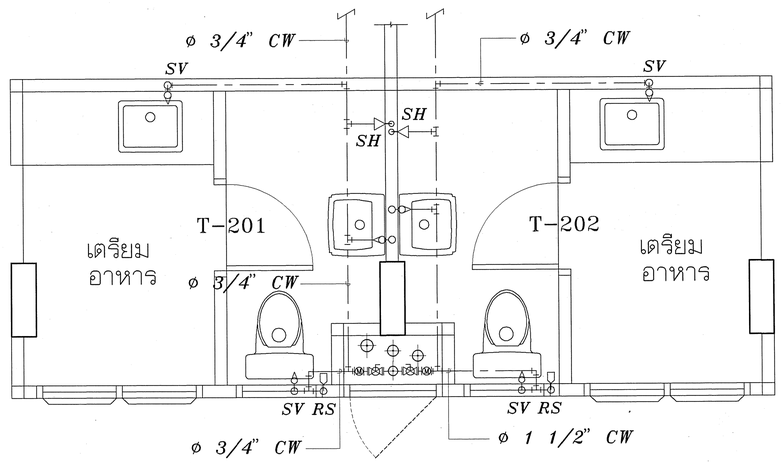

WC.T-201,T-202,T-203,T-204

กองแบบแผน
สำนักงานปลัดกระทรวงสาธารณสุข

แบบ
อาคารพักพยาบาล 24 ห้อง
(12 ครอบครัว)

ชำเลียง	
บรรเจิมพ์ เหมือนพุฒ	
ลดาปนัก	
ลรพงษ์ ทัพภวิเล	
หน.งานสถาปัตยกรรม	
นายไสภัณ จินทร์เจริญสุข	
วิศวกรโยธา	
นายมนัล ฉริบุญยาคิลป์	
หน.งานวิศวกรรม	
นายมนัล ฉริบุญยาคิลป์	
วิศวกรไฟฟ้า	
นายยุตมลักดิ์ เอื้อนผ่างาม	
วิศวกรเครื่องกล	
ลุริทย์ ไกเนินทร์	
วิศวกรสุขาภิบาล	
ธาดม พันธุมธรามาศย์	
หน.ฝ่ายออกแบบก่อสร้าง 2	
นายศิริย์ อิลรจิบดา	
มัณฑนากร	
หน.งานมัณฑนากร	
หน.ฝ่ายมัณฑนากร	
อรรถพร ทองอิราช	
ผู้อำนวยการกอง กลินทร์ วิเศษสินธุ์	

แสดงแบบ
ขยายการเดินท่อระบบสุขาภิบาล ห้องน้ำ

แบบแสดงที่ 9555	แผ่นที่ SN-05/10
	จำนวน 28
	วันที่ กพ.2544

แก้ไขแบบ

แบบก่อสร้างนี้เป็นงานอันมีลิขสิทธิ์ตามพระราชบัญญัติลิขสิทธิ์ ห้ามนำไปใช้หรือคัดลอกแพร่หลายโดยไม่ได้รับอนุญาต