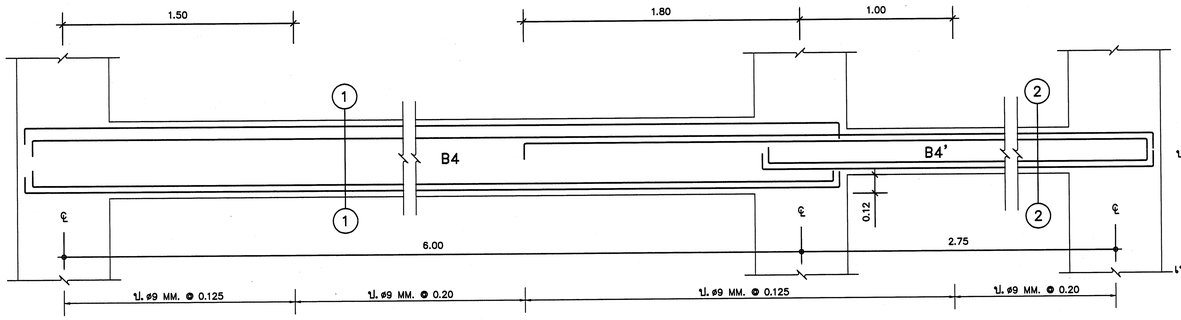

แบบขยาย B4,B4'
มาตราส่วน 1 : 20

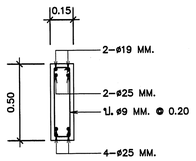

รูปตัด 1-1
มาตราส่วน 1 : 20

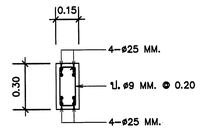

รูปตัด 2-2
มาตราส่วน 1 : 20

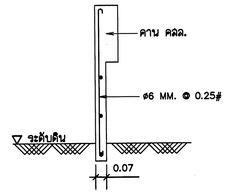

แบบขยาย R
มาตราส่วน 1 : 20

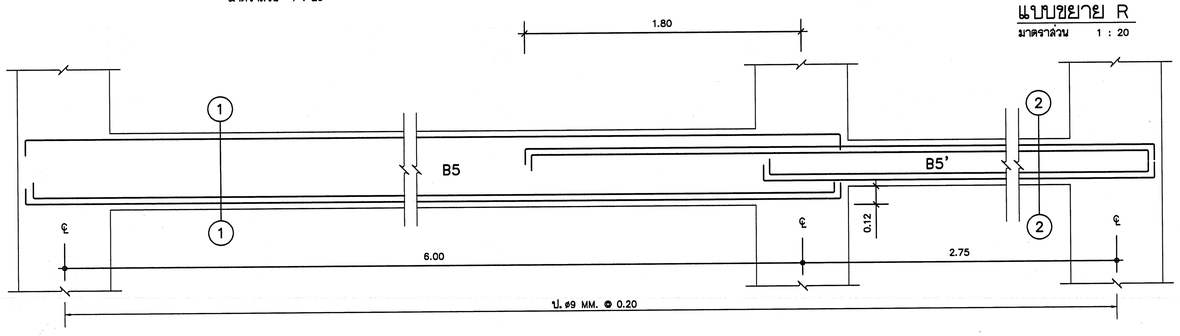

แบบขยาย B5,B5'
มาตราส่วน 1 : 20

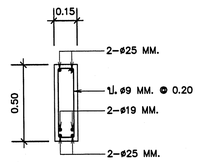

รูปตัด 1-1
มาตราส่วน 1 : 20

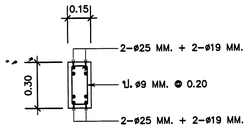

รูปตัด 2-2
มาตราส่วน 1 : 20

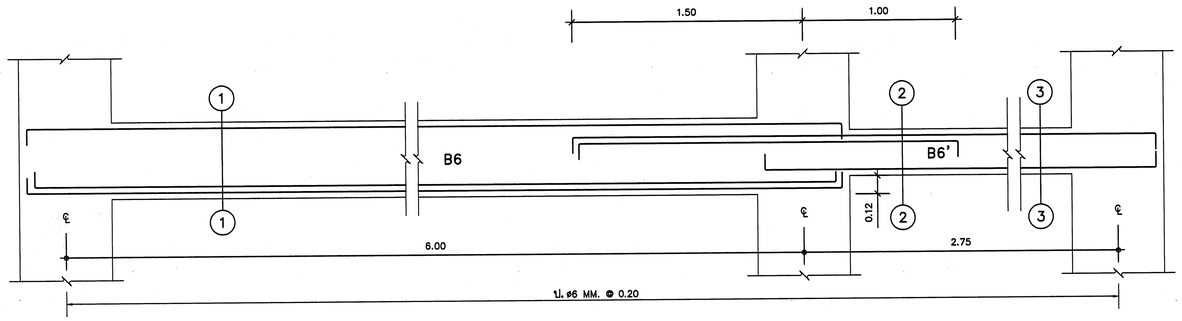

แบบขยาย B6,B6'
มาตราส่วน 1 : 20

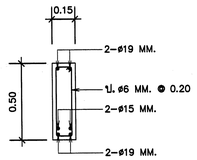

รูปตัด 1-1
มาตราส่วน 1 : 20

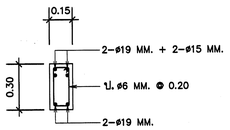

รูปตัด 2-2
มาตราส่วน 1 : 20

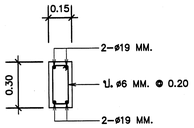

รูปตัด 3-3
มาตราส่วน 1 : 20

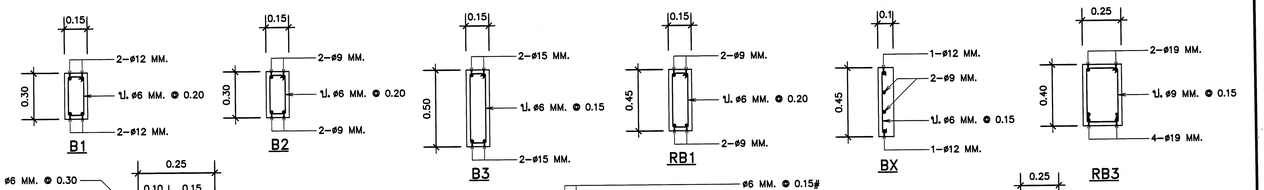

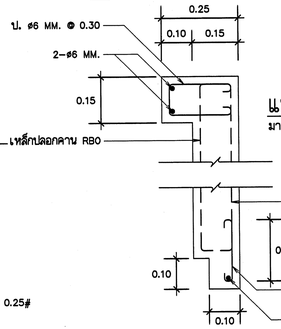

แบบขยาย บัว ค.ส.ล.ใต้คาน
มาตราส่วน 1 : 10

แบบขยาย บัว ค.ส.ล.ชั้นหลังคา
มาตราส่วน 1 : 10

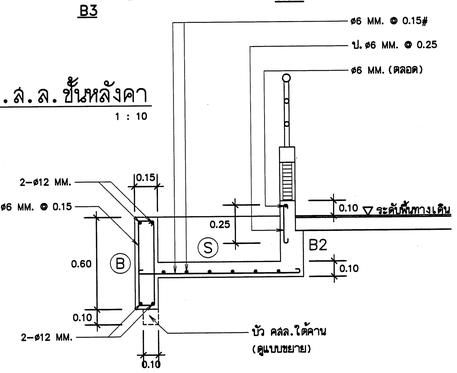

แบบขยาย B,S
มาตราส่วน 1 : 20

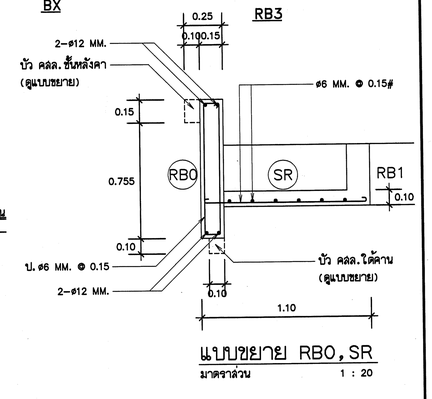

แบบขยาย RB0,SR
มาตราส่วน 1 : 20

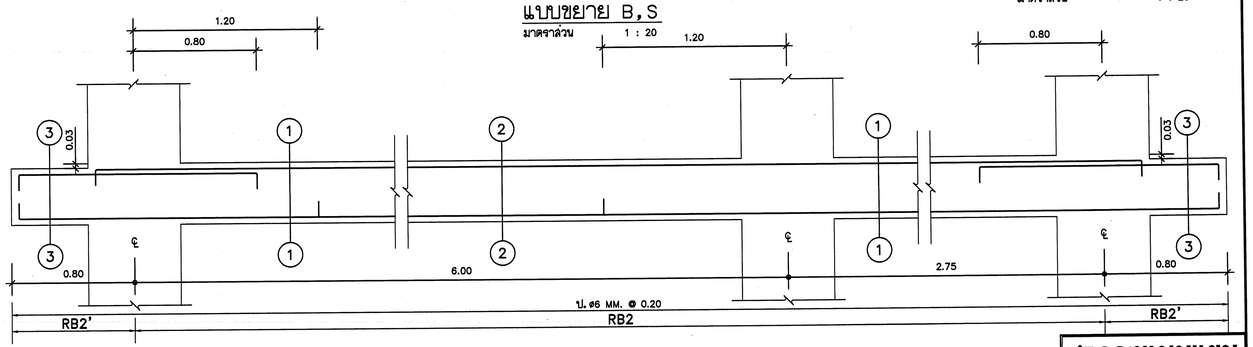

แบบขยาย RB2,RB2'
มาตราส่วน 1 : 20

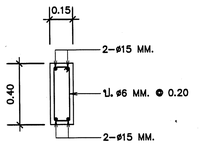

รูปตัด 1-1
มาตราส่วน 1 : 20

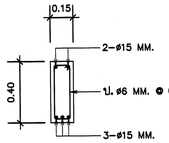

รูปตัด 2-2
มาตราส่วน 1 : 20

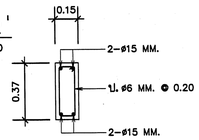

รูปตัด 3-3
มาตราส่วน 1 : 20

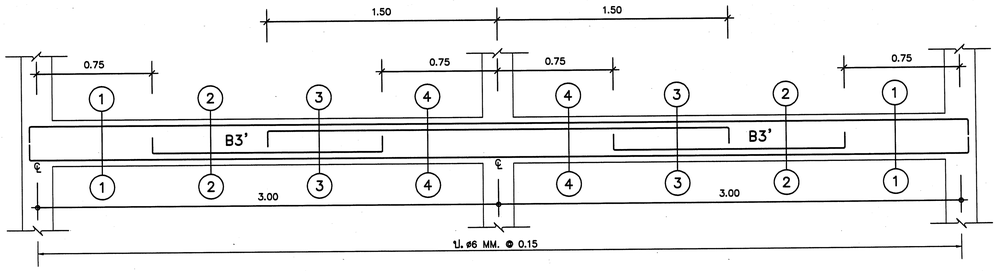

แบบขยาย B3'
มาตราส่วน 1 : 20

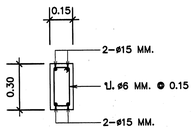

รูปตัด 1-1
มาตราส่วน 1 : 20

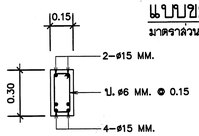

รูปตัด 2-2
มาตราส่วน 1 : 20

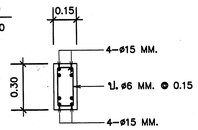

รูปตัด 3-3
มาตราส่วน 1 : 20

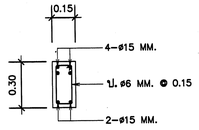

รูปตัด 4-4
มาตราส่วน 1 : 20

กองแบบแผน
สำนักอานวยการปลัดกระทรวงสาธารณสุข

แบบ
อาคารพักพยาบาล 24 ห้อง
(12 ครอบครัว)

ร่างเขียน
นายศิลักษ์ บุญแล่น
ลอกบนิก
นายสงพงษ์ ทิพกโมล
หน.งานสถาปัตยกรรม
นายไสภัณ จันทร์ศิริสุข
วิศวกรที่ปรึกษา
นายมนัส ฉริบุญยกลิปป์
หน.งานวิศวกรรม
นายมนัส ฉริบุญยกลิปป์
วิศวกรไฟฟ้า
นายยุตะลัง เลี่ยนผ่างาม
วิศวกรเครื่องกล
นายสุวิทย์ โกสินทร์
วิศวกรสุขาภิบาล
นายวาณ หัตถุเธอมาลย์
หน.ฝ่ายออกแบบก่อสร้าง
นายชีชัย อัลพินดา
อัตตมบาการ
หน.งานอัตตมบาการ
หน.ฝ่ายอัตตมบาการ
อรรถพร ทองอิราร
ผู้ทำนายการกอง
กลิบทร์ วิเดนสินธุ์

แสดงแบบ
แบบขยายคาน
แบบขยายหน้าตัดคาน

แบบแสดงที่	แผ่นที่
9555	S03/04
	จำนวน 28
	วันที่ กพ. 2544

แก้ไขแบบ

แบบก่อสร้างนี้เป็นงานอันมีลิขสิทธิ์ตามพระราชบัญญัติลิขสิทธิ์
ห้ามนำไปใช้หรือเผยแพร่ก่อนได้รับอนุญาต