แบบขยายประตู

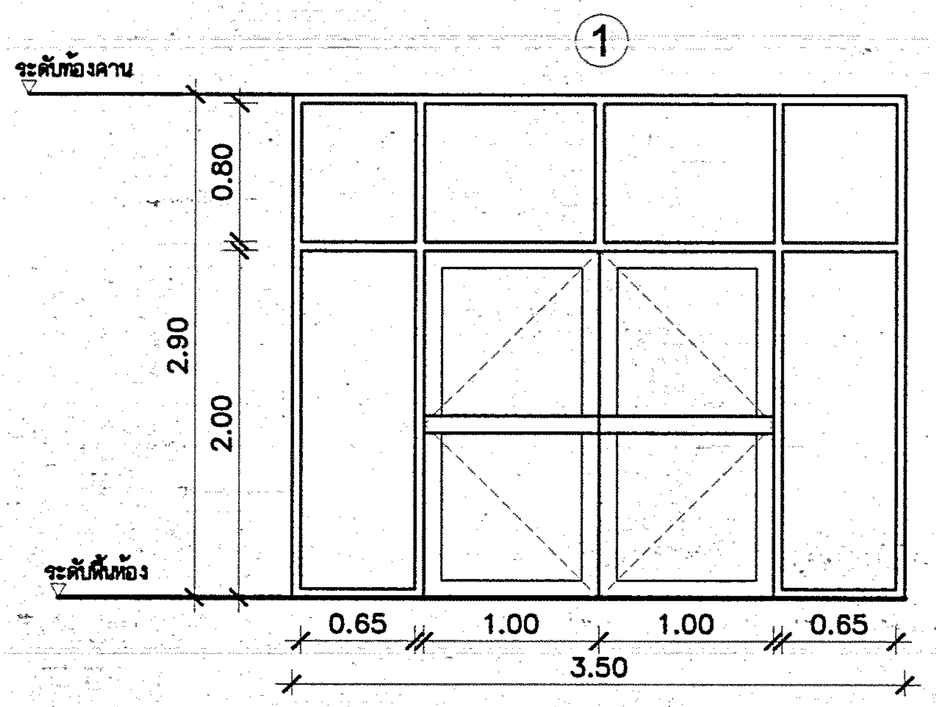

ลักษณะประตู	บานสวิงคู่ พร้อมช่องแสงกระจกใสติดตายด้านบนและด้านข้าง
ขนาดบาน	(1.00X2.00)ม.X2บาน
ชนิดของบาน	กรอบบานอลูมิเนียมอโนไดซ์สีธรรมชาติ ลูกฟักกระจกใส หนา 6 มม.
อุปกรณ์ประกอบบาน	บานพับในชุดของบาน มือจับอลูมิเนียมกว้าง 4" พาดตลอดกลางบาน กุญแจฝังในชุดบาน พร้อมอุปกรณ์ประกอบบานครบชุด
ช่องแสง	กระจกใสติดตายหนา 5 มม. ติดตั้งด้านบนและด้านข้างตามแบบ
วงกบ	อลูมิเนียมอโนไดซ์สีธรรมชาติขนาดประมาณ 1¾"X4"

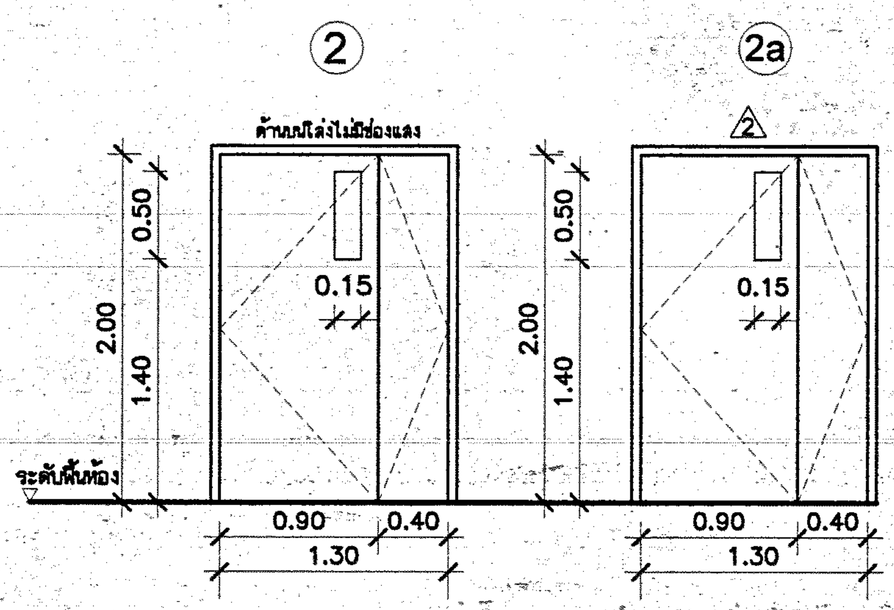

ลักษณะประตู	บานเปิดคู่ ด้านบนโล่ง
ขนาดบาน	(0.90X2.00)+(0.40X2.00) ม.
ชนิดของบาน	บานไม้อัดยางทาสีน้ำมัน พร้อมช่องมองกระจกใส หนา 5 มม.ขนาดตามที่แสดงในแบบ
อุปกรณ์ประกอบบาน	บานพับเหล็กอบสีขนาด 4"X4"จำนวน 3ชุด/บาน กุญแจลูกบิดผิวสเตนเลสมัน จำนวน 1ชุด/บาน เฉพาะบานเล็กติดกลอนอลูมิเนียมอัลลอยด์ 6"จำนวน 2ชุด/บาน(บน-ล่าง)
ช่องแสง	ด้านบนโล่งไม่มีช่องแสง
วงกบ	อลูมิเนียมอโนไดซ์สีธรรมชาติขนาดประมาณ 1¾"X4"
หมายเหตุ	บานประตู 2a เหมือน 2 ทุกประการ ต่างกันที่ 2a ด้านบนเป็นผนังทึบ 2

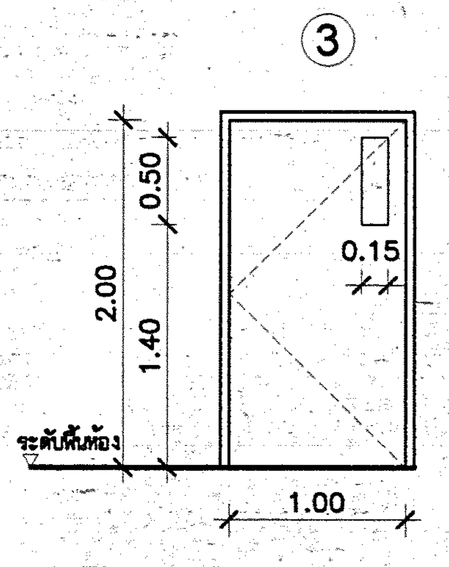

ลักษณะประตู	บานเปิดเดียว ด้านบนโล่ง
ขนาดบาน	1.00X2.00 ม.
ชนิดของบาน	บานไม้อัดยางทาสีน้ำมัน พร้อมช่องมองกระจกใส หนา 5 มม.ขนาดตามที่แสดงในแบบ
อุปกรณ์ประกอบบาน	บานพับเหล็กอบสีขนาด 4"X4"จำนวน 3ชุด/บาน กุญแจลูกบิดผิวสเตนเลสมัน จำนวน 1ชุด/บาน
ช่องแสง	ด้านบนโล่งไม่มีช่องแสง
วงกบ	อลูมิเนียมอโนไดซ์สีธรรมชาติขนาดประมาณ 1¾"X4"

กรมสนับสนุนบริการสุขภาพ
กระทรวงสาธารณสุข

กองแบบแผน

ผู้เขียนแบบ

สถาปนิก
ลุอัมพร จุติดำรงค์พันธ์ ส-สถ.1301
หัวหน้างานสถาปัตยกรรม
สุเทพ สิ้มพุทธอักษร ว-สถ.377
วิศวกรโยธา
ชาตรี บัญญาพรวิทยา สย.4939
หัวหน้างานวิศวกรรมโยธา
เสรี สายยุติธรรม วย.1626
สัณฐานากร/นายช่างศิลป์
ปรีชา บวมทนงค์
หัวหน้างานสัณฐานการ
จัตรเชษฐ ลายแผลง ว-สน.167
วิศวกรไฟฟ้า/นายช่างไฟฟ้า
นิลิทธิ์ สุวรรณธาดา
หัวหน้างานวิศวกรรมไฟฟ้า
เจิดลิทธิ์ รุ่งศิริศิราวงศ์ สฟ.802
วิศวกรเครื่องกล/นายช่างเครื่องกล
ประสิทธิ์ พรหมศิริไพบูลย์ สก.3512
หัวหน้างานวิศวกรรมเครื่องกล
สุวิทย์ โกสินทร์ สก.1118
วิศวกรสิ่งแวดล้อม/นายช่างเครื่องกล
พิเชฐ เชียงภาษา สส.184
หัวหน้างานวิศวกรรมสิ่งแวดล้อม
สมนึก ธรรมรัตนะศิริ สส.164
หัวหน้ากลุ่มกำกับมาตรฐานอาคารและสิ่งก่อสร้าง 5
พล วังสดาน ส-สถ.1049

ผู้อำนวยการกองแบบแผน
ปฏิบัติราชการแทนอธิบดีกรมสนับสนุนบริการสุขภาพ
อิสระ กิจเกื้อกูล

แบบอาคาร

สถานีอนามัย

แสดงแบบ

แบบขยายประตู 1

แบบเลขที่	แผ่นที่
10746	A-11/17
	จำนวน 37 แผ่น

แก้ไขแบบ

ชื่อแฟ้มอิเล็คโทรนิค -

ดำเนินการเดือน พฤษภาคม 2554

แบบกอสร้างนี้เป็นงานอันมีลิขสิทธิ์ตามพระราชบัญญัติลิขสิทธิ์
ห้ามนำไปใช้หรือเผยแพร่โดยไม่ได้รับอนุญาต