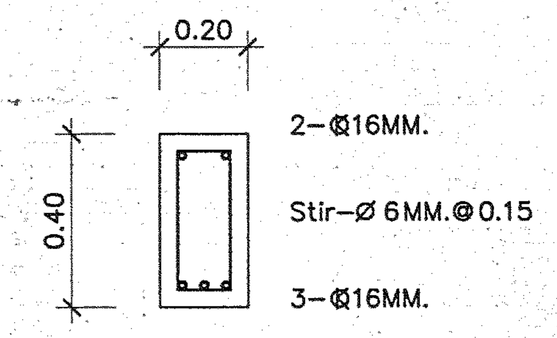

B1

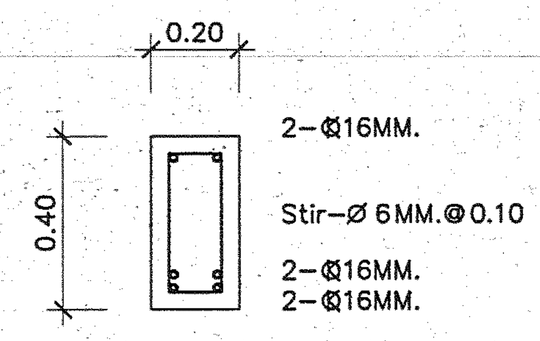

B2

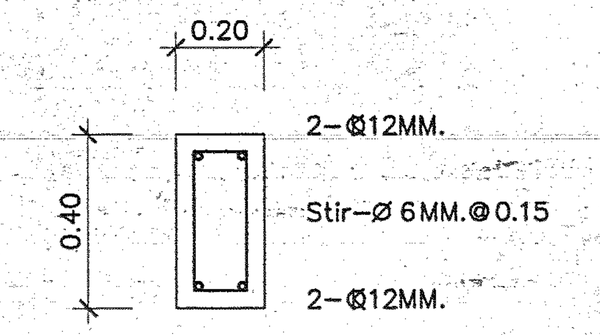

B10

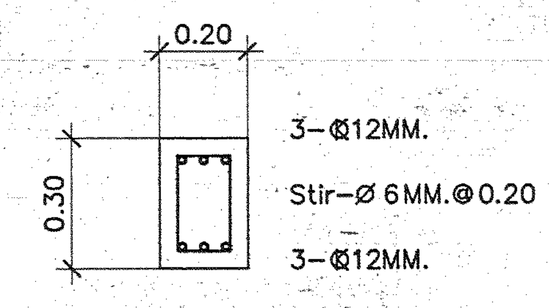

BL, B0

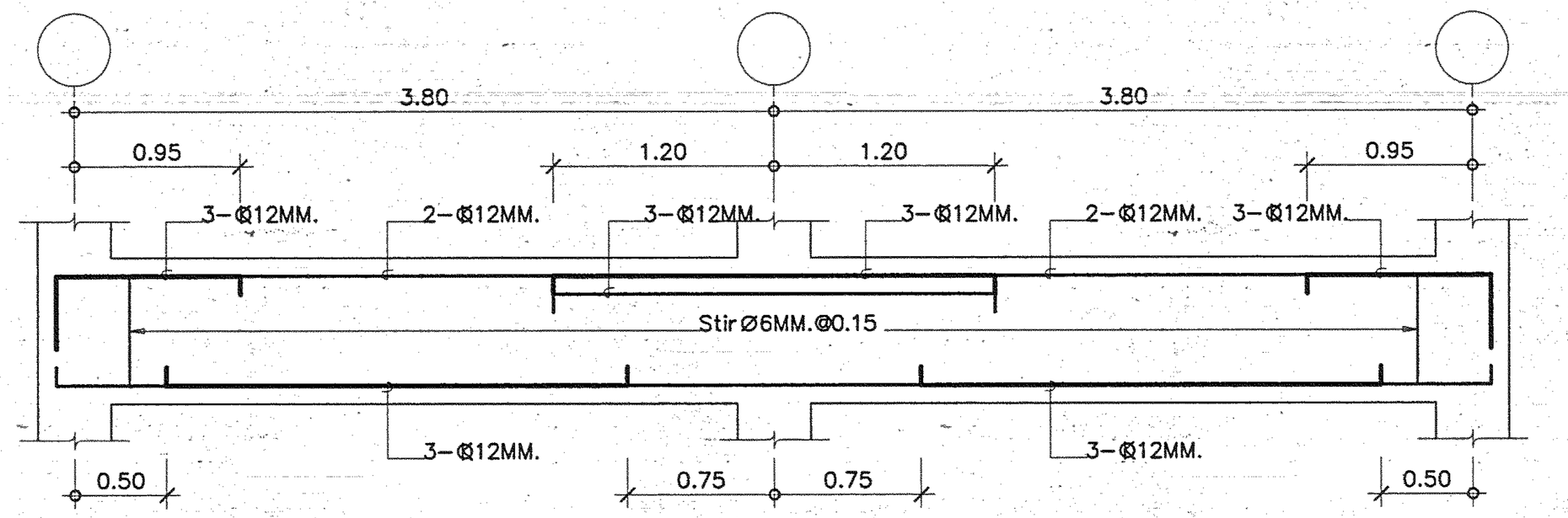

B3 (0.20x0.40)

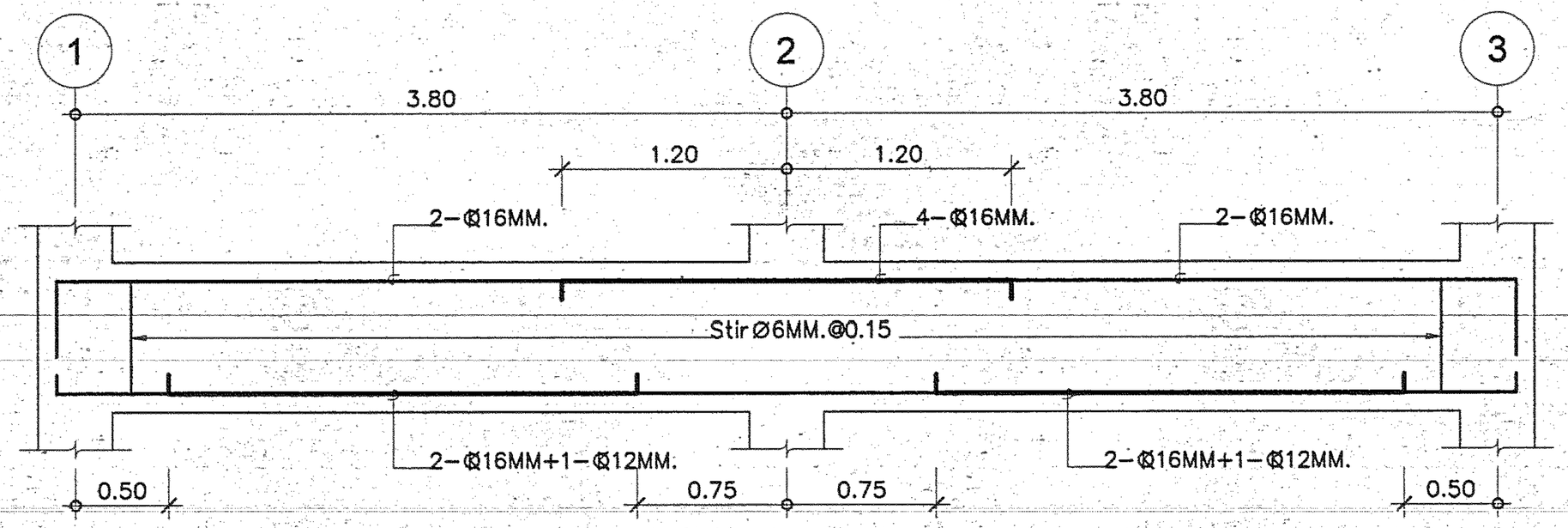

B4 (0.20x0.40)

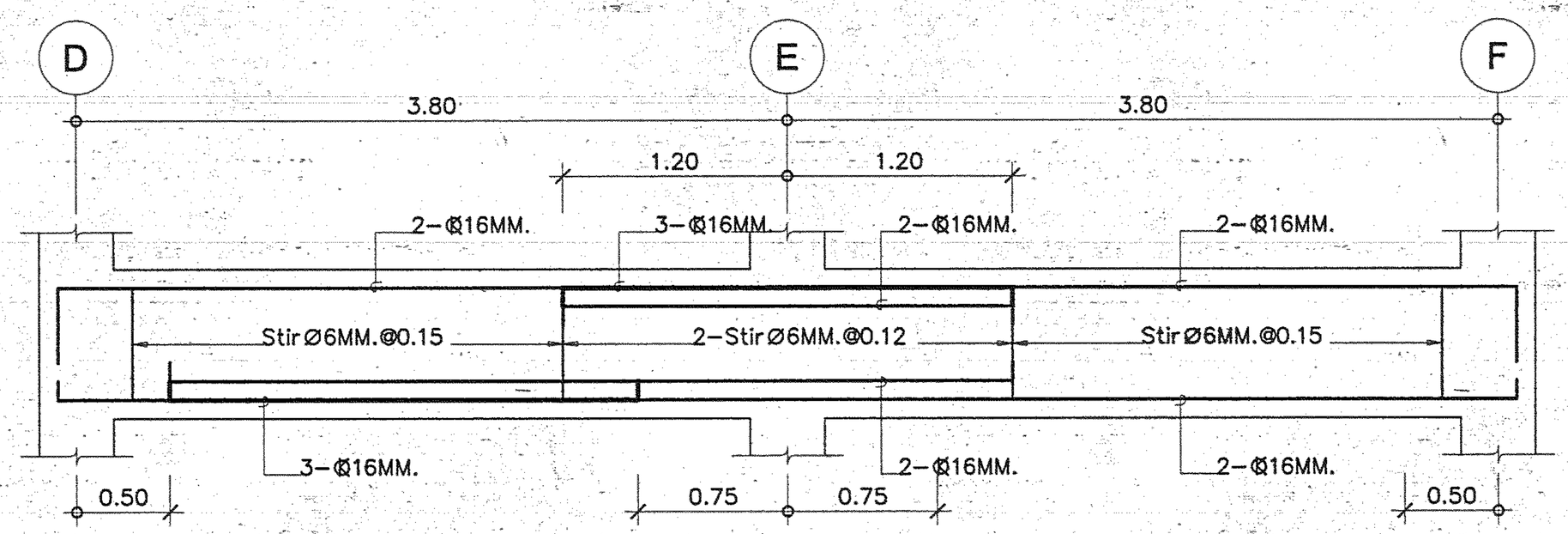

B5 (0.20x0.40)

กรมสนับสนุนบริการสุขภาพ
กระทรวงสาธารณสุข

กองแบบแผน

ผู้เขียนแบบ

สถาปนิก
ลูอัมพร จุติดำรงค์พันธ์ ส-สถ.1301
หัวหน้างานสถาปัตยกรรม
สุเทพ สิ้มทูกธอักษร ว-สถ.377

วิศวกรโยธา
ชาตรี. บัญญาพรวิทยา สย.4939
หัวหน้างานวิศวกรรมโยธา
เสรี สายยุติธรรม วย.1626

สัณฐานการ/นายช่างศิลป์
ปรีชา น่วมทนงค์
หัวหน้างานสัณฐานการ
จัตระเชษฐ ลายแผลง ว-สน.167

วิศวกรไฟฟ้า/นายช่างไฟฟ้า
นิติกรี สุวรรณเอาดา
หัวหน้างานวิศวกรรมไฟฟ้า
เจ็ดศักดิ์ รุ่งศิริศราวงศ์ สฟา.802

วิศวกรเครื่องกล/นายช่างเครื่องกล
ประสิทธิ์ พรหมศิริโพธิ์เลย สก.3512
หัวหน้างานวิศวกรรมเครื่องกล
สุวิทย์ โกสินทร สก.1118

วิศวกรสิ่งแวดล้อม/นายช่างเครื่องกล
พิเชฐ เชี่ยวภาษา สส.184
หัวหน้างานวิศวกรรมสิ่งแวดล้อม
สมนึก ธรรมรัตนะศิริ สส.164

หัวหน้ากลุ่มกำกับมาตรฐานอาคารและสิ่งก่อสร้าง 5
พล วังสดาน ส-สถ.1049

ผู้อำนวยการกองแบบแผน
ปฏิบัติราชการแทนอธิบดีกรมสนับสนุนบริการสุขภาพ
อิสระ กิจเกื้อกูล

แบบของงาน

สถานีอนามัย

แสดงแบบ

ขยายคาน

แบบเลขที่ 10746

แผ่นที่ S-09/14

จำนวน 37 แผ่น

แก้ไขแบบ

ชื่อแฟ้มอิเล็คโทรนิค -

กำเนิดการเขียน พฤษภาคม 2554

แบบก่อสร้างนี้เป็นงานอันมีลิขสิทธิ์ตามพระราชบัญญัติลิขสิทธิ์
ห้ามนำไปใช้ทั้งทั้งเผยแพร่โดยไม่ได้รับอนุญาต