# แบบขยายพื้น

ONE-WAY SLAB

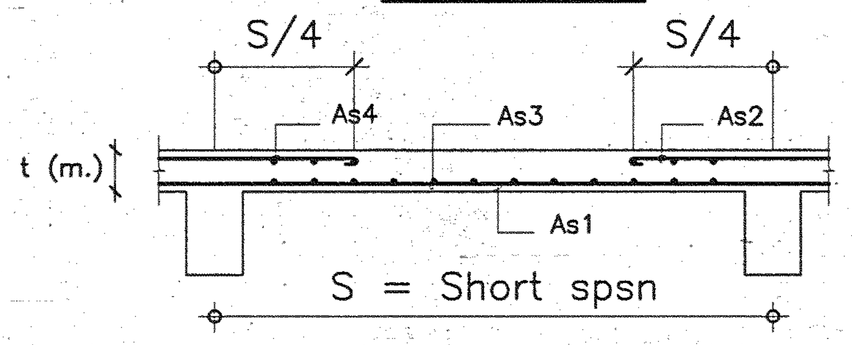


รูปตัดด้านสั้น

TWO-WAY SLAB

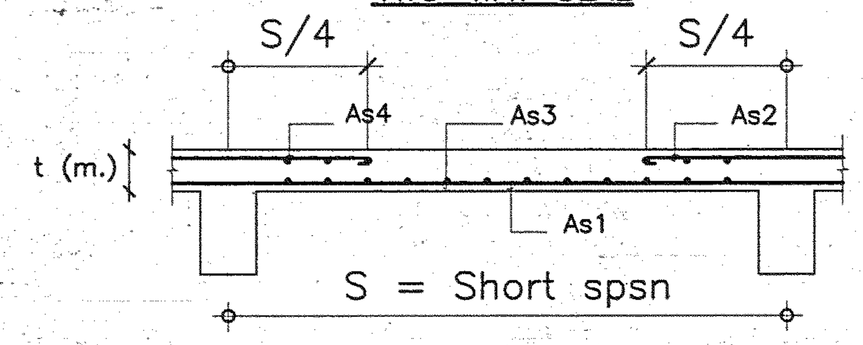


รูปตัดด้านสั้น

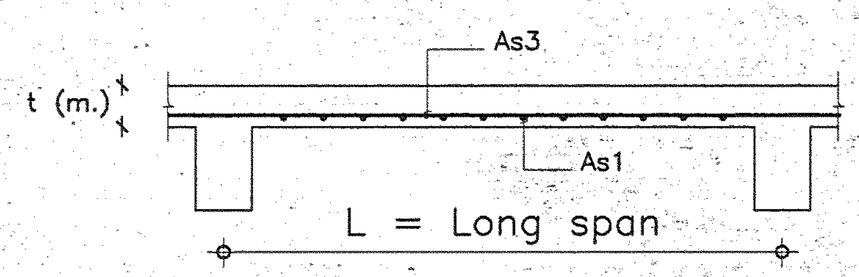


รูปตัดด้านยาว

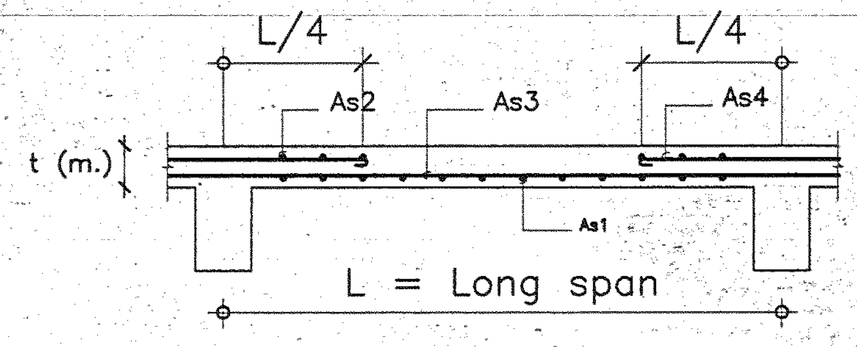


รูปตัดด้านยาว

| SLAB NO. | TYPE OF SLAB | t(m.) | As1 | As2 (เสริมพิเศษ) | As3 | As4 (เสริมพิเศษ) |
|---|---|---|---|---|---|---|
| S1 | ONE WAY SLAB | 0.10 | Ø9MM.@0.25 | Ø9MM.@0.25 | Ø9MM.@0.25 | —— |
| S2 | TWO WAY SLAB | 0.12 | Ø9MM.@0.15 | Ø9MM.@0.10 | Ø9MM.@0.15 | Ø9MM.@0.10 |
| S3 | TWO WAY SLAB | 0.12 | Ø9MM.@0.15 | Ø9MM.@0.20 | Ø9MM.@0.15 | Ø9MM.@0.20 |

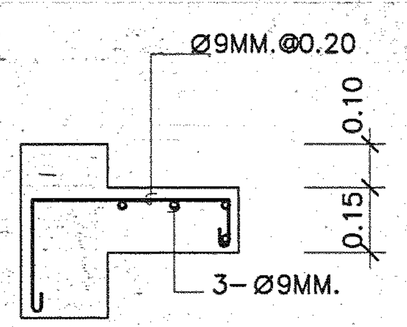


S4

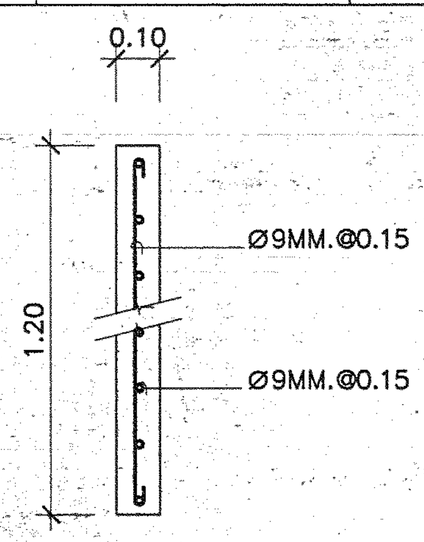


W

กรมสนับสนุนบริการสุขภาพ
กระทรวงสาธารณสุข

**กองแบบแผน**

| | |
|---|---|
| ผู้เขียนแบบ | |
| สถาปนิก | |
| สุอัมพร จุติดำรงค์พันธ์ ส-สถ.1301 | |
| หัวหน้างานสถาปัตยกรรม | |
| สุเทพ ลี้ศุทธอักษร ว-สถ.377 | |
| วิศวกรโยธา | |
| ชาตรี บัญญาพรวิทยา สย.4939 | |
| หัวหน้างานวิศวกรรมโยธา | |
| เลรี ลาภยุติธรรม วย.1626 | |
| สัณฐานากร/นายช่างศิลป์ | |
| ปรีชา นวมทนงค์ | |
| หัวหน้างานสัณฐานากร | |
| จัตรเชษฐ ลายแผลง ว-สน.167 | |
| วิศวกรไฟฟ้า/นายช่างไฟฟ้า | |
| นิลิทธิ์ สุวรรณอาตา | |
| หัวหน้างานวิศวกรรมไฟฟ้า | |
| เจิดลิทธิ์ รุ่งศิริวิลราวงค์ สฟา.802 | |
| วิศวกรเครื่องกล/นายช่างเครื่องกล | |
| ประลิทธิ์ พรหมศิริไพบูลย์ สก.3512 | |
| หัวหน้างานวิศวกรรมเครื่องกล | |
| สุวิทย์ โกสินทร์ สก.1118 | |
| วิศวกรสิ่งแวดล้อม/นายช่างเครื่องกล | |
| พิเชฐ เชียวภาษา สส.184 | |
| หัวหน้างานวิศวกรรมสิ่งแวดล้อม | |
| สมบัติ อรรมจัดนะศิริ สส.164 | |
| หัวหน้ากลุ่มกำกับมาตรฐานอาคารและสิ่งก่อสร้าง 5 | |
| พล วังสดาน ส-สถ.1049 | |

ผู้อำนวยการกองแบบแผน
ปฏิบัติราชการแทนอธิบดีกรมสนับสนุนบริการสุขภาพ
อิสระ กิจเกื้อกูล

แบบอาคาร

สถานีอนามัย

แสดงแบบ

ขยายพื้น

| แบบเลขที่ | แผ่นที่ |
|---|---|
| 10746 | S-12/14 |
| | จำนวน 37 แผ่น |

แก้ไขแบบ

| ชื่อแฟ้มคีย์เลิ่ลไทรนิค | ดำเนินการเดือน |
|---|---|
| - | พฤษภาคม 2554 |

แบบก่อสร้างนี้เป็นงานอันมีลิขสิทธิ์ตามพระราชบัญญัติลิขสิทธิ์
ห้ามนำไปใช้หรือเผยแพร่โดยไม่ได้รับอนุญาต